Montageanweisung / Installation instructions / Instruction de montage / Indicazioni di montaggi /Номер модели /Monteringsanvisningar
Montage-instructie / Uputa za montažu / Návod k montáži / Инструкция за монтаж /Instrukcja montażu/ Návod na montáž /
Navodila za montažo / Instructiune de montaj / Инструкция по монтажу/ Instrucciones de montaje / Montaj Talimati

LKZ 85360

Modellname / Model name / Nom du modèle / Modellnamn
Nome modello / Název modelu / Modelnaam / Ime modela
Numéro Modello / Modell neve / Название модели /
Název modelu / Ime modela / Denumire model /
Наименование на модела / Nazwa modelu

SLIDE

Modellnummer / Number / Numéro du modèle
Numero / Номер на модела / modello
Číslo modelu / Modell száma / Èíslo modelu
Številka modela / Număr model / Broj modela
Modelnummer / Numer modelu

X9Q Q9 631

Type / Tipo / Típus / Typ / Тип / Tip

631

02.07.2025

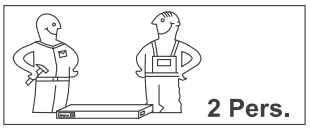

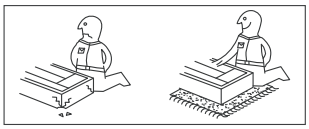
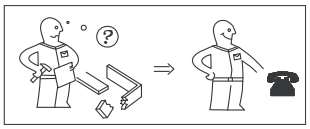

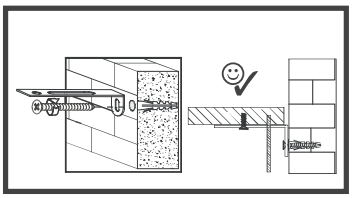
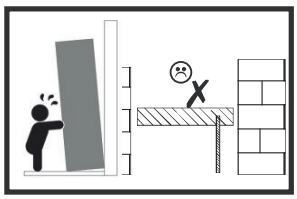

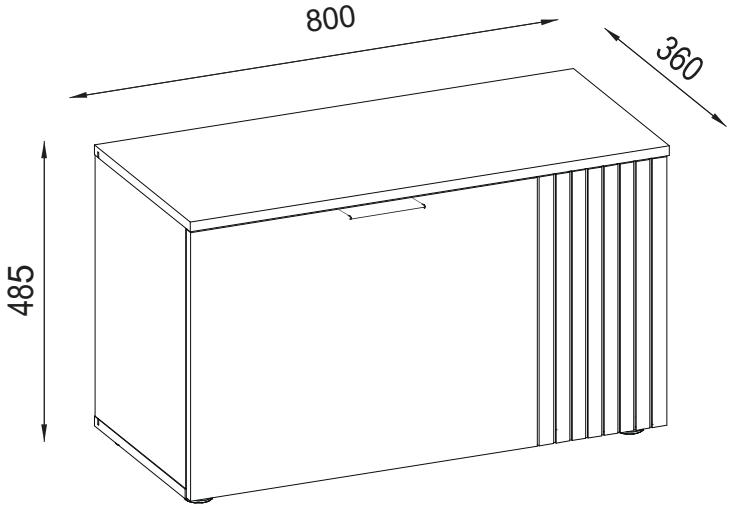

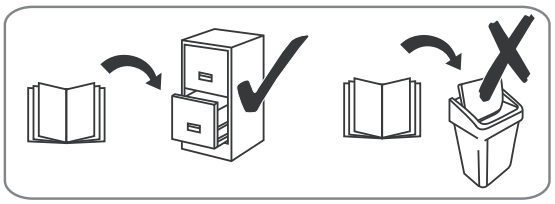

Wichtig - Für spätere Verwendung aufbewahren - sorgfältig lesen!

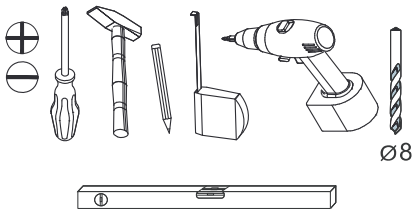

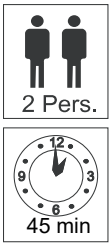

festziehen / tighten / Затегнете / serrer / stringere / utáhnout / vasttrekken / zategnuti / strångere / zwiazac / zacisnąć szorosan meghúzni / pevne dotiahnut´/ trdno pritegniti / затягнуть / dra åt

eindrücken / press in / enfoncer / wcisnąć ribattere / zatlačit / Вкарайте / indrukken benyomni / stlacit´ / vtisniti / tryck in introducere prin apăsare / вдавить

ausmessen / measure / mesurer / misurare / opmeten / izmeriti / miara / kimérni / izmeriti / măsurare / измерить změřit / Измерете / mät upp / zmierzyć

drücken / press / presser / stisknout / Натиснете / vtisniti / nasinac / drukken / pritisnuti / nacisnac / pritisniti / нажать / (meg)nyomni / apasare / tryck fast / nacisnąć

einschlagen / hammer in / beverni / sla in frapper au marteau / infossare / Zabit´ / zarazit / Набийте / zabiti / wbić introducere prin bătaie / забить / zatlouct

Drehen - wenden / przekręcić - odwrócić / Keren - omdraaien / Girare - Ruotare / Okrenuti - ubrnuti / Retourner - renverser / Turn over - turn around / Otocte - obratte / Завъртете - обърнете / Obrnite list / Întoarceţi - rotiţi / Vrid runt - vänd / прокрутить - повернуть / otočit - obrátit elforgatni - megfordítani

SERVICECARD / GARTE SERVICE/ CARTA DISERVIZIO / SERVISNI KARTA/ Сервизна карта / SERVICEKORT / SERVICE-KÁRTYA/ SERVISNÁ KARTA/ SERVISNA KARTICA/ CARD SERVICE/ СЕРВИСНАЯ КАРТА / TARJETA DE SERVICIO SERVIS/ KARTINI

LKZ 85360

Modellname / Model name / Nom du modèle / Modellnamn
Nome modello / Název modelu / Modelnaam / Ime modela
Numéro Modello / Modell neve / Название модели /
Název modelu / Ime modela / Denumire model /
Наименование на модела / Nazwa modelu

SLIDE

Modellnummer / Number / Numéro du modèle
Numero / Номер на модела / modello
Číslo modelu / Modell száma / Èíslo modelu
Številka modela / Număr model / Broj modela
Modelnummer / Numer modelu

X9Q Q9 631

Type / Tipo / Típus / Typ / Тип / Tip

631

02.07.2025

D
Unser Direktservice für Beschlagteile
Sollte Ihnen ein Beschlagteil fehlen, können Sie diese Servicekarte direkt an die untenstehende Adresse mailen. Wir können allerdings nur Beschlagteile auf diesem Wege verschicken. Sollten Sie eine andere Beanstandung an Ihrem Möbelstück haben, so wenden sie sich bitte direkt an Ihr Möbelhaus.

GB
Our direct order service for fitting
If a fitting part is missing, you can e-mail this service card directly to the address below. However, we can only send fitting parts in this way. If you have any other cause for complaint concerning your item of furniture, please contact your furniture store directly.

CZ
Naše přímé sluby pro kování
Chybí-li vám nějaký díl z kování, můete tuto servisní kartu odeslat e-mailem přímo na níe uvedenou adresu. Touto cestou však můeme rozesílat jen díly kování. Pokud byste reklamovali jiný díl nábytku, obraťte se přímo na svého prodejce nábytku.

F
Bien etudier la noticezde montage
S'il vous manque une ferrure, veuille envoyer directement la présente carte service à l'adresse e-mail indiquée ci-dessous. Cependant, ceci nous permet uniquement d'envoyer des ferrures. Pour tout autre type de réclamation concernant votre meuble, veuille contacter directement votre magasin d'ameublement.

I
Il nostro servizio diretto per l' ordine della ferramenta
Qualora Vi dovesse mancare un pezzo di fissaggio, allora Vi preghiamo di inviare questa carta di servizio immediatamente all'indirizzo sottostante. Possiamo inviare i pezzi di fissaggio solamente per mezzo di questo procedimento. Qualora doveste avere qualche altra reclamazione in merito al mobile, allora Vi preghiamo di rivolger i direttamente al Vostro Negozio di mobili.

BG
Нашата директна услуга за обков
Ако липсват части от комплекта, попълнете настоящата сервизна карта и ни я изпратете на e-mail адреса, посочен по-долу. По този начин можем да доставяме само липсващи елементи от обкова. Ако установите други дефекти по мебелите, Ви съветваме да се обърнете към мебелната къща/магазин, от който сте закупили стоката.

NL
Onze directservice voor losse onderdelen
Wanneer er een onderdeel ontbreekt, kunt u deze servicekaart direct aan onderstaand e-mailadres sturen. Wij kunnen langs deze weg echter alleen beslagdelen versturen. Mocht u een ander probleem aan uw meubel hebben, verzoeken wij u contact op te nemen met uw meubeldealer.

PL
Nasz bezposredni serwis czesci montazowych
Jeżeli brakuje części koniecznych do montażu, prosimy o przesłanie nam niniejszej karty serwisowej na niżej podany adres e-mailowy. W ten sposób możemy przesłać Państwu tylko brakujące części. W przypadku innych reklamacji dotyczących mebla, prosimy zgłosić się do salonu meblowego, w którym został dokonany zakup.

HR
Servis za okove
U slučaju da nedostaje neki od dijelova molimo vas da na dolje navedenu mail adresu pošaljete ovaj servisni obrazac. Na ovaj način mogu se dostaviti samo okovi. U slučaju da imate dodatne prigovore vezane uz komad namještaja molimo vas da se obratite izravno trgovini namještaja gdje je isti kupljen.

HU
Direktszolgálatunk vasalatok esetén
Ha hiányzik egy vasalat, ezt a kártyát közvetlenül elküldheti az alább található címre. Azonban csakis vasalatokat tudunk így küldeni. Amennyiben másfajta reklamáció áll fenn bútordarabját illetően, forduljon közvetlenül a bútorházhoz.

SK
Náš priamy servis pre časti kovania
Ak by Vám chýbala nejaká časť kovania, môete poslať túto servisnú kartu poslať e-mailom na nišie uvedenú adresu. Diely kovania vieme poslať iba týmto spôsobom. Ak by ste mali inú reklamáciu ohľadom Vášho nábytku, obráťte sa priamo na Vašu predajňu nábytku.

SLO
Naše direktne usluge storitve za okovje
Če vam manjka kakšno okovje, lahko to servisno kartico pošljete po e-pošti direktno na spodnji naslov. Po tej poti vam lahko pošljemo samo okovje. Če elite reklamirati kakšen drug del pohištva, se obrnite neposredno na vašo trgovino pohištva.

RO
Service-ul nostru direct pentru feronerie
În cazul în care vă lipseşte o piesă de feronerie puteţi să trimiteţi direct acest card de service prin e-mail la adresa dePmai jos. Noi nu putem expedia piese de feronerie decât pe această cale. Dacă aveţi o altă reclamaţie referitoare la piesa de mobilier, atunci vă rugăm să vă adresaţi direct la magazinul dvs. de mobilă.

RUS
Наш прямой сервис для поставок фурнитуры
Если окажется, что Вам не хватает того или иного элемента фурнитуры, Вы можете отправить сервисную карту по факсу непосредственно на нижеприведенный адрес электронной почты. Однако, таким образом мы можем пересылать лишь фурнитуру. Если же у Вас возникнут иные претензии относительно приобретенной мебели, пожалуйста, обращайтесь непосредственно в организацию, осуществившую продажу.

S
Vår direktservice för beslagsdelar:
Om du saknar en beslagsdel kan du skicka detta servicekort direkt till e-postadressen som anges nedan. Tänk på att detta är den enda möjligheten att skicka beslagsdelar till dig. Om du vill reklamera din

ES
Nuestro servicio directo para accesorios
Si le falta algún accesorio, puede enviar esta tarjeta de servicio directamente a la siguiente dirección. No obstante, por este método solo podemos enviar accesorios. Si tiene alguna otra objeción sobre su mueble, consulte directamente con su mueblería.

TR
Donatilar için dogrudan servisimiz
Bir donatiniz eksikse bu servis kartini dogrudan aşagida bulunan adrese dogrudan mail yazabilirsiniz. Sadece bu yolla donatilari gönderebiliriz. Mobilyanizda başka şikayetleriniz varsa lütfen dogrudan mobilya saticiniza danişin.

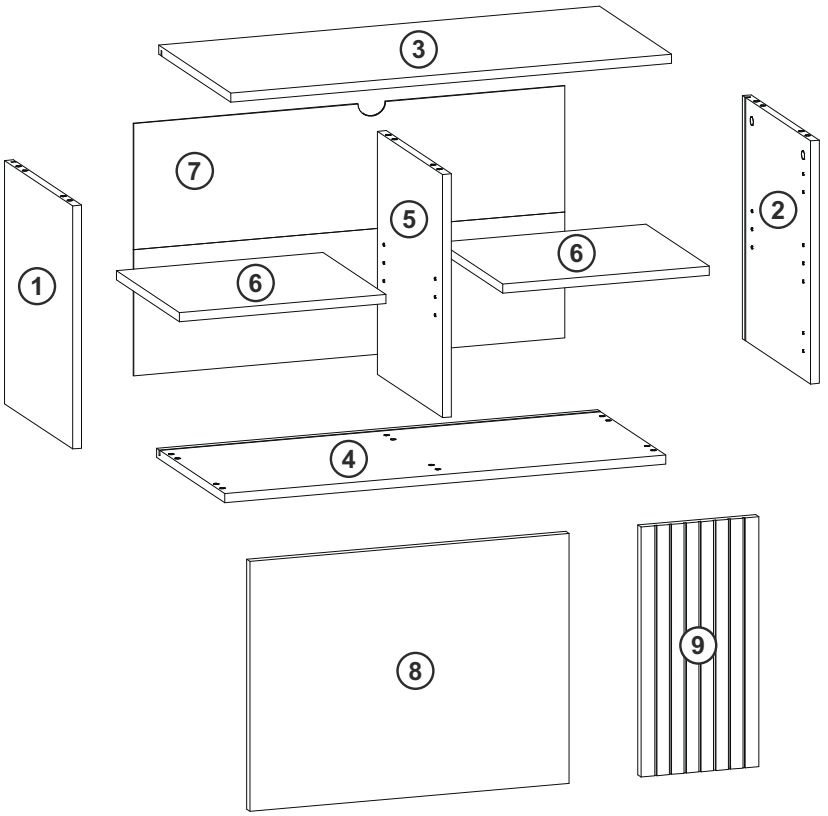

90KG

A	B (mm)			C	D
1	428	340	16	x1	1/1
2	428	340	16	x1	1/1
3	801	360	16	x1	1/1
4	801	340	16	x1	1/1
5	428	320	16	x1	1/1
6	375	315	16	x2	1/1
7	776	438	2,5	x1	1/1

max. 5KG = 6

max. 90KG = 3 4

A	B (mm)			C	D
8	440	580	16	x1	1/1
9	440	214	16	x1	1/1
B1					1/1

Grund der Beanstandung / Cause for complaint:

Möbelhaus / Furniture store:

Kunde / Customer: Telefon / Telephone:

PLZ / Postcode: Ort / City:

Str.+Nr. / Street address

@E-Mail:

E-Mail Kundenservice / Customer service e-mail/ E-mail servisního stfodiska / E-mail de notre service clientBle / e-mail servizio clienti / E-mail Ha OT,Qa.la aa o6cnyjKBaHe Ha Km'leHrtl / E-mail klantenservice / E-mail serwisu dla klient6w / Servisna mail adresa / Az Ugyf91szolg81at e-mail címe / E-mail zB.kazníckeho servisu / E-poSta Servisna sluZba / E-mail Serviciu clienti / E-Mail œp01-1cHO1 œy>1<6t1 / E-postadress kundservice / Servicio de atenci6n par correo electr6nico /MUVteri hizmetleri e-p

service@xonox-home.com
Hotline xonox.home GmbH
0049 - (0) 5261 - 92020 - 0

SERVICECARD / GARTE SERVICE/ CARTA DISERVIZIO / SERVISNI KARTA/ Сервизна карта / SERVICEKORT / SERVICE-KÁRTYA/ SERVISNÁ KARTA/ SERVISNA KARTICA/ CARD SERVICE/ СЕРВИСНАЯ КАРТА / TARJETA DE SERVICIO SERVIS/ KARTINI

LKZ 85360

Modellname / Model name / Nom du modèle / Modellnamn
Nome modello / Název modelu / Modelnaam / Ime modela
Numéro Modello / Modell neve / Название модели /
Názov modelu / Ime modela / Denumire model /
Наименование на модела / Nazwa modelu

SLIDE

Modellnummer / Number / Numéro du modèle
Numero / Номер на модела / modello
Číslo modelu / Modell száma / Èíslo modelu
Številka modela / Număr model / Broj modela
Modelnummer / Numer modelu

X9Q Q9 631

Type / Tipo / Típus / Typ / Тип / Tip

631

02.07.2025

B1 Colli 1/1

A1 15x12 x6	**C2** 44mm x6	**B2** 8x30 x12
FA1 4mm x1	**F3** 6,4x50 x6	**O3** Ø20 x6
K6 Ø35 x4	**J65** 128/150 x1	**N1** Ø6 x8
M1 10x10x15 x8	**P14** 45x25 x5	**D10** 3x15 x10
D25 4x25 x5	**D11** 3,5x16 x10	**R10** Ø10 x2
DA21 4,2x16 x2	**Y37** 8x50 x1	**Y35** 5x50 x1
Y36 75x32x15 x1	**O4** x2	

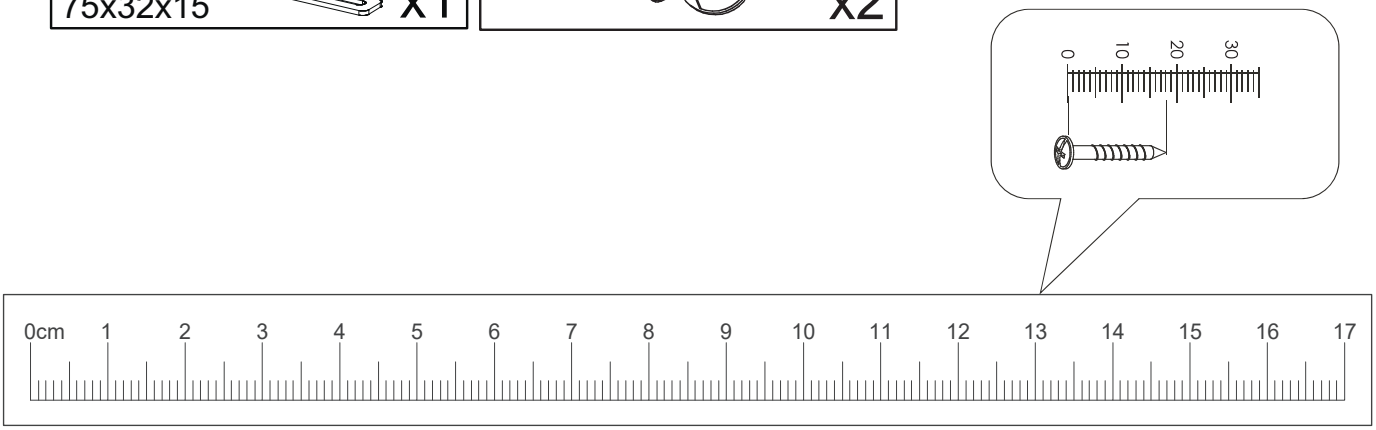

(DJ Sehr geehrter Kunde,

als Mobelproduzent mochten wir Sie daruber informieren, dass eine Befestigung nur so gut isl wie die Verbindung zwischen Befesligungsmalerial (Dubel) und Mauerwerk. Priifen Sie bei Hangeelementen 1hr Mauerwerk und verwenden Sie nur dafiir vorgesehene Dubel aus einem Fachmarkt. Letztendlich isl der Monteur fiir die Befesligung am Mauerwerk verantworllich.

Die Montage und das Verlegen der Eleklroartikel sind nur van autorisiertem Fachpersonal durchzufuhren. Beachten Sie die Beschreibungen und die Gewichtsangaben in der Montageanleitung.

Halten Sie bitte die angegebenen max. Gewichtsangaben ein. Bei Oberlastungen, die durch spielende Kinder, Menschen, Material oder sonstige Einwirkungen entstehen -iibemehmen wir als M6belproduzent keine Haflung!

Die einwandfreie Funktion des M6bels isl nur bei lot- und waagerechter Aufstellung gewahrleistet. Die Turen sind vorjustiert, mussen aber ggf. aufgrund 6rtlicher Bedingungen neu ausgerichtet / eingestellt werden!

Alie elektrischen Inslallalionen sind nach den gulligen Normen bzw. Vorschriften van VDE, CE, MM gefertigt. Die zu verwendende Leuchtmittelstarke isl auf der jeweiligen Lampenfassung angegeben.
Bei Nichteinhaltung der max. Wattzahl besteht durch Oberhitzung Brandgefahr. Das Zudecken der Leuchtmittel isl wegen Brandgefahr zu unterlassen!

Alie Schrauben sowie tragende Verbindungsstelle sollten nach 5 bis 6 Wochen nachgezogen werden, um eine dauerhafle Standsicherheit zu gewahren!

Keine scheuernden Putzmittel verwendenl

Werden Betriebs-, Bedienungs- oder Montageanweisungen nicht befolgt, Anderungen an den Produkten vorgenommen, Teile ausgewechselt oder Verbrauchs - materialen verwendet, die nicht den Originalteilen entsprechen, so entfallt jegliche Gewahrleistung oder Haflungsanspruche.

(GB) Dear Customer,

As a furniture manufacturer we would like Io point out that an attachment is only as good as the connection between the attachment material (dowel) and masonry. In the case of suspension elements you should check your masonry and only use the appropriate dowels from a specialist store. Ultimately ii is the person carrying out the installation who is responsible for attachment to the masonry.
The installation and laying of electrical lines and other items must only be performed by authorised specialists. Please note the descriptions and weight information in the installation instructions.
Please observe the stated maximum weights; in the case of mechanical overloads caused by playing children, other individuals, materials etc. we do not accept any liability as the manufacturer of the furniture!
The furniture is only guaranteed to work perfectly if it is set up to be plumb and horizontal. The doors have been pre-adjusted, but may need to be realigned/readjusted in accordance with local conditions!
All electrical installations have been produced in accordance with the latest norms and regulations, such as those of the VDE (Association of German Electrical Engineers), CE and MM. The power of the bulbs to be used is marked on the respective light filling. If the maximum number of watts staled on the filling is not complied with, there is a danger of fire from overheating. Covering the lamps and bulbs is strictly prohibited due to the danger of fire!
All screws and load-bearing connecting parts should be tightened after 5 Io 6 weeks in order to ensure long-term stability!

Do not use any abrasive cleaning materials!

If the operating or installation instructions are not complied with, modifications are carried out to the products, parts replaced or consumable materials used which do not correspond to the original parts, all warranty or liability claims shall become null and void.

(CZ) Vazeny zakazniku,

jako vyrobce nabytku bychom Vas chteli informovat o tom, ze upevnenf je jen tak dobre, jak dobre je spojenf mezi upevnovacfm materialem (hmozdinkou) a zdivem. U zavesnych prvku zkontrolujte plfslusne zdivo a pouzfvejte jen vhodne hmozdinky, ktere nakoupfte v odbornych obchodech. Za upevnenf ve zdivu je nakonec zodpovedny ten, kdo upevnenf montuje.
Montez a instalaci elektrickych castf smejf provadetjen povefeni odbornf pracovnfci.
Dodrzujte popisy a ildaje o hmotnosti uvedene v navodu k montazi.
Dodrzujte uvedene ildaje o maximalni hmotnosti pfi pletfzenf, ktere je zpusobeno hrajfcfmi si detmi, lidmi, materialem nebo jinymi **vi ivy,** neplebframe jako vyrobce nabytku zaruku!
Bezvadna funkce nabytku je zarucena jen pfi postavenf nabytku ve spravne svisle a vodorovne poloze. Dvifka jsou pledem nastavena, pfipadne je ale nutne je znovu seffdit / nastavit podle mfstnfch podmfnek!
Vsechny elektricke instalace jsou provedeny podle platnych norem pffp. pfedpisu VDE (svaz nemeckych elektrotechniku), CE, **MM.** Intenzita zarovky/zdroje svetla, ktera se ma pouzft, je uvedena na pffslusne objfmce zarovky/zdroje svetla.
Pfi nedodrzenf maximalnfho vykonu ve Wattech hrozf nebezpecf vznfcenf kvuli pfehfati. Zakryti zarovky/zdroje sviilla je kvuli nebezpeci pozaru zakazano!
Vsechny srouby a nosne spojovaci prvky se maji po 5 az 6 lydnech dotahnout, cimz se zajisli trvala stabilila!

Nepou zfvejte zadne abrazivnf cisticf pros! ledky!

Pokud se nedodrzujf pokyny k provozu, navodu nebo montazi, provadejf se ilpravy vyrobku, vymenujf se dfly za neoriginalni nebo se pouzfva spotfebni material, ktery neodpovfda originalnfmu, zanika zaruka nebo naroky plynoucf z odpovednosti.

(HU) Tisztelt Ogyfeliink!

Mint biltorgyart6 arr6l szeretnenk tajekoztatni Ont, hogy a rogzftett szerkezetek minllsege a r6gzft6 anyag (tipli) es a fal kozti osszekottetes minllsegetlll fiigg. Falra szerelt egysegek eseten ellen6rizze a fal adottsagait es csakis szakkereskedelemb6l szarmaz6, a rogzfteshez megfelel6 liplike! hasznaljon.
Vegs6 saran a biltort felszerel6 szemely felel6s a falra t6rten6 rogzftesert.
A villamossagi cikkek szereleset es elhelyezeset csakis erre jogosult szakember vegezheti. Kerjiik, vegye figyelembe az 6sszeszerelesi iltmutat6ban szerepl6 lefrasokat es sillyadatokal.
Tartsa be a megadott maximalis sillyhatarokal. A biller jatsz6 gyermekek, szemelyek, anyagok vagy egyeb behatasok okozta tillterhelesert a biltorgyart61 nem terheli felel6sseg.
A butor kifogastalan mOkodese csakis pontosan fugg6leges helyzetben garantalt.
Az ajt6k elore be vannak allitva, a helyi adottsagok fuggvenyeben azonban szukseg eseten iljra be kell allitani/igazitani 6ket.
A villamos berendezesek a nemet VDE, CE es **MM** ervenyes szabvanyainak es el6irasainak megfelel6en kesziiltek. A vilagft6testek megfelel6 er6ssege az adotl lampa foglalatan talalhat6 meg.
A max. watt-szam be nem tartasa eseten tillforr6sodas kovetkezteben fellep6 tuzveszely all fenn. **A** vilagit6testeket tuzveszely miatt nem szabad letakarni!
Minden csavart es tart6 6sszekot6 reszt 5-6 he! elteltevel iljra meg kell hilzni a butor all6 helyzetben val6 tart6s biztonsaga erdekeben.

Nern hasznaljon habz6 tisztft6szereket!

Az iizemeltetesi, kezelesi ill. szerelesi iltmutat6 utasftasainak be nem tartasa, a termeken vegzett valtoztatasok, reszek kicserelese, vagy az eredeti reszeknek meg nem felel6 anyagokat felhasznalasa eseten mindennemO szavatossag es felelosseg kizart.

(SK) Vazeny zakaznfk,

aka vyrobca nabytku by sme Vas chceli informovat' o tom, ze nave upevnenie je len take dobre, aka dobre je spojenie medzi spojovacim materialom (hmozdinky) a murivom. Pri visiacich elementoch skontrolujte Vase murivo a pouzite na prfslusne murivo iba urcenil hmozdinku zo stavebnfn. V konecnom dosledku je za upevnenie na murive zodpovedny monter.
Montaz a pokladku elektrickych materialov a spotrebicov smie vykonavat' iba autorizovany odborny personal. Prosfme, dodrzte popisy a ildaje o hmotnosti v navode na montaz.
Dodrziavajte uvadzane ildaje o maximalnej hmotnosti pri pret'azenf, ktore mozu sposobit' hrajuce sa deli, fudia, material, alebo ine vplyvy - my, aka vyrobca nabytku nepreberame ziadne rucenie!
Bezchybna funkcia nabytku je zarucena iba pri kolmom a vodorovnom postavenf. Dvere sil vopred nastavene, v prfpade potreby na zaklade miestnych podmienokje vsak nutne ich znovu vyvazit'/nastavif!
Vsetky elektricke instalacie sil zhotovene podra platnych noriem, resp. predpisov VDE, CE, MM. Sila osvetl'ovacich telies, ktore sa majil pouzif, je uvedena na objfmkach prfslusnych ziaroviek.
Pri nedodrzani maximalnych Wattov vznika na zaklade prehriatia riziko poziaru. Neprikryvajle osvetl'ovacie telesa kvoli riziku poziaru!
Vsetky skrutky, aka aj nosne spojovacie diely by sa mali po 5 az 6 lyzdnoch dotiahnut', aby bola zarucena trvala stabilita!

Nepou zfvajte ziadne drsne cistiace prostriedky!

Ak nebudil dodrzane prevadzkove navody, navody na obsluhu alebo montaz, ak sa budil na produktoch vykonavat' zmeny, vymienaf diely alebo ak sa bude pouzfvat' spotrebny material, ktory nezodpoveda originalnym dielom, odpada akakol'vek zaruka alebo akekol'vek naroky na rucenie.

(HR) Spo.lovani,

kot proizvajalec pohi.tva vas .elimo informirati, da je pritrditev same take mo.na, kot je mo.na povezava med pritrdilnim materialom (moznikom) in zidom. Pri elementih, ki so obe.eni, preverite zid in uporabite same za zidove primerne moznike, ki ste jih nabavili v strokovni trgovini. Nenazadnje odgovarja monter za pritrditev.
Elektri.ne artikle naj vam polo.i in montira strokovnjak. Pri tern upo.tevajte opise !er podatke o te.i v navodilih za monta.o.
Upo.tevajte podano maksimalno te.o - pri previsokih obremenitvah, ki nastanejo zaradi igranja otrok, bremen ljudi ali drugega materiala ali zaradi drugih obremenitev . kot proizvajalec pohi.tva ne prevzemamo nikakr.ne odgovornosti!
Pravilno delovanje funkcij pohi.tva je zagotovljeno same pri pravilni vodoravni in pravokotni postavilvi. Vrata so predhodno justirana, vendar jih je treba zaradi lokalnih pogojev na nova nastaviti!
Vse elektri.ne instalacije so izdelane v skladu z veljavnimi standardi oz. predpisi VDE, CE in MM. Jakost uporabljenih .arnic je vedno navedena na vsakem posameznem okviru za svetilo.
Pri neupo.tevanju maks..levila watov obslaja zaradi pregrelja nevarnosl po.ara. Svetil zaradi nevarnosti po.ara ni dopustno prekrivati!
Vse vijake in nosilne povezovalne dele po 5 do 6 lednih naknadno privija.ile, da baste zagotovili stalno trdnosl povezav!

Ne uporabljajte .istil za drgnjenje!

V primeru neupo.tevanja navodil za delovanje, uporabo in monta.o, in v primeru izvajanja sprememb na produktih ter menjave delov ali porabnega materiala, ki ne ustrezajo originalnim delom, izgubi kupec vse pravice do uveljavljanja garancije.

{I) Gentile cliente,

in qualitadi produttori di mobili desideriamo informarla del fatto che un fissaggio pu6 essere solo veramente buono se anche ii collegamento tra ii materiale di fissaggio (bullone) e le mura ₵ altrettanto buono. Nel caso degli elementi che pendono controllate le vostre mura ed utilizzate solamente bulloni previsti a tale scopo che troverete in un mercato specializzato. Infine ₵ ii montatore ad essere responsabile per ii fissaggio sulla parete.
Il montaggio e la messa in funzione degli apparecchi elettronici devono essere effettuati esclusivamente da parte di personals specializzato. Si prega di rispettare le descrizioni e le indicazioni relative al peso presenti nelle istruzioni per ii montaggio. Si prega di rispettare le indicazioni relative al peso massimo - nel caso di un sovra-caricamento che pu6 essere causato da bambini che giocano, da persone, da materiale oppure da altri influssi si declina qualsiasi responsabilita
Il funzionamento corretto del mobile ₵ garantito solamente in caso di un montaggio corretto in posizione orizzontale e come riportato sull'imballaggio. Le porte sono giastate anticipatamente pre-impostate, essere dovranno per6, qualora necessario, essere adattate / regolate conformemente alle nuove condizioni ambientali!
Tutte le installazioni elettriche sono preparate secondo le norme e le regale vigenti VDE, CE, MM. La potenza dei mezzi d'illuminazione da utilizzarsi ₵ riportata sul rispettivo zoccolo della lampada.
In caso di mancato rispetto del numero massimo di Watt pub verificarsi un surriscaldamento con ii pericolo d'incendio. E vietato coprire i mezzi d'illuminazione
percha sussiste pericolo d'incendio!
Tuite le viii e gli elementi portanti di collegamento dovrebbero essere ri-aggiustati dopa 5 o 6 settimane al fine di garantire un funzionamento sicuro continuativo!

Non utilizzare mezzi di pulizia che creino polvere di pulizia!

In caso di mancato rispetto delle indicazioni per l'esercizio, ii comando o ii montaggio, nel caso in cui venissero effettuate delle modifiche ai prodotti, in cui venissero sostituiti degli elementi oppure in cui venissero utilizzati dei materiali ausiliari che non corrispondono ai pezzi originali, allora non sarapiu esigibile nessuna garanzia o nessuna richiesta di garanzia.

(F) Cher client,

En tant que fabricant de meubles, nous souhaitons attirer votre attention sur le fail que la meilleure des fixations n'est rien sans la qualite du raccord entre le materiel de fixation {cheville) et la ma9onnerie. Par consequent, pensez averifier la ma9onnerie avant d'accrocher les elements hauls et utilisez uniquement les chevilles prevues acette fin, achetees dans une grande surface specialisee. En fin de compte, c'est l'installateur qui sera responsable de la fixation ala ma90nnerie.
Le montage et la pose des articles d'electromenager sont strictement l'affaire d'un personnel qualifie, dOment habilite. Veuillez observer les descriptions et les poids indiques dans la notice de montage.
Veuillez respecter les poids maxi specifies ; en tant que fabricant de meubles, nous declinons toute responsabilite en cas de surcharges causees par des enfants qui jouent, d'autres personnes, du materiel divers au provoquees par d'autres influences!
Pour assurer le fonctionnement irreprochable du meuble, ii faut veiller al 'installer parfaitement d'aplomb et al 'horizontale. Les portes sont preajustees, mais ii sera peut-etre necessaire de les realigner/regler anouveau sur place!
Toutes les installations electriques sont fabriquees selon les normes et prescriptions VDE, CE, MM en vigueur. La puissance autiliser est precisee sur la douille de chaque lampe.
Si le wattage max. n'est pas respecte, ii existe un risque d'incendie dO ala surchauffe. Il est interdit de recouvrir la lampe, en raison du risque d'incendie !
Il faut resserrer toutes les vis et les elements de raccord porteurs apres 5 a6 semaines, pour assurer une stabilite durable !

N'employez en aucun cas des nettoyants abrasifs !

Si les instructions de service, de commande au de montage ne sont pas respectees, si des modifications son! apportees aux produits au bien encore si des pieces sont remplacees au si des consommables qui ne correspondent pas aux pieces d'origine sont utilises, nous n'assumons alors aucune garantie et nous declinons toute responsabilite dans ces cas.

(NL) Geachte klant,

Als meubelproducent willen wij u erover informeren dat een bevestiging slechts zo goed is als de verbinding tussen het bevestigingsmateriaal (plug) en de muur. Controleer daarom bij aan de muur hangende elementen uw muurconstructie en gebruik alleen hiervoor geschikte pluggen uit een speciaalzaak. Tenslotte is de monteur verantwoordelijk voor de bevestiging aan de muur.
De montage en het leggen van kabels van elektrische artikelen mag uitsluitend door hiervoor bevoegd vakpersoneel warden uitgevoerd. Houd oak rekening met de beschrijvingen en de vermelde gewichten in de montagehandleiding.
Neem de aangegeven maximumgewichten in acht. Bij overbelasting die door spelende kinderen, personen, materiaal of overige invloeden ontstaat, zijn wij als meubelproducent niet aansprakelijk!
Het onberispelijk functioneren van het meubel is alleen gegarandeerd, wanneer dit horizontaal en verticaal waterpas word! opgesteld. De deuren zijn vooraf ingesteld, moeten echter eventueel door de omstandigheden ter plaatse opnieuw warden afgesteld / ingesteld!
Alie elektrische aansluitingen voldoen aan de geldende normen resp. voorschriften van VDE, CE, MM. Het te gebruiken lampwattage is aangegeven op de betreffende lampfitting.
Wanneer het maximaal geoorloofde wattage niet word! aangehouden, bestaat brandgevaar door oververhitting. Het afdekken van de lamp is in verband met brandgevaar verboden!
Alie schroeven en dragende verbindingselementen moeten na 5 a6 weken warden aangedraaid om een duurzame stabiliteit te waarborgen!

Gebruik geen schurende schoonmaakmiddelen!

Wanneer gebruiksvoorschriften, bedienings- of montage-instructies niet warden opgevolgd veranderingen aan de producten warden uitgevoerd, onderdelen warden vervangen of verbruiksmaterialen gebruikt, die niet overeenkomen met de originele onderdelen, vervalt iedere garantie of aansprakelijkheid.

(PL) Szanowni Klienci!

Jako producent mebli pragniemy Paristwu przypomniec, ze umocowanie mebli jest tak dobre, jak dobre jest po!qczenie pomi11dzy materialem mocujqcym (kolkiem rozporowym) a scianq. Prosz11 zatem w przypadku element6w wiszqcych sprawdzic wytrzymalosc muru i uzyc do ich zamocowania wyl,;icznie przeznaczonych do tego ko!k6w ze sklepu specjalistycznego. Ostateczn;;i odpowiedzialnosc za przymocowanie do sciany ponosi monter mebli.
Montaz artykul6w elektrycznych i ich ulozenie nalezy powierzyc wyl,;icznie autoryzowanemu personelowi. Prosz11 zastosowac s11 do opis6w oraz ci11zar6w podanych w instrukcji montazu.
Prosz11 przestrzegac podanych ci11zar6w maksymalnych. W przypadku nadmiernego obci,;izenia, powstalego w wyniku bawi,;icych s11 dzieci, os6b, materialu lub z innych powod6w jako producent mebli nie ponosimy odpowiedzialnosci!
Nienaganne funkcjonowanie mebla jest zagwarantowane wyl,;icznie w przypadku jego prawidlowego pionowego i poziomego ustawienia. Drzwi zostaly odpowiednio ustawione, ale ze wzgl11du na warunki lokalne nalezy je ewentualnie ustawic na nowo/wyregulowac!
Wszystkie instalacje elektryczne wykonano zgodnie z obowi,;izuj,;icymi normami lub przepisami VDE, CE, MM. Na kazdej oprawce lampowej podana jest mac zar6wek, kt6rych nalezy uzywac.
W przypadku nieprzestrzegania maksymalnej ilosci wat6w istnieje niebezpieczer\stwo pozaru w wyniku przegrzania. Zar6wek nie wolno przykrywac ze wzgl11du na niebezpieczeristwo pozaru!
Dia zapewnienia trwalej statecznosci po 5-6 tygodniach nalezy dokr11cic wszystkie sruby i nosne elementy l;;icz;;ice!

Nie uzywac :i:adnych srodk6w czyszcz ,;icych wymagaj ,;icych szorowania!

W przypadku nieprzestrzegania instrukcji uzytkowania, obslugi i montazu, dokonywania zmian w produktach, wymiany cz11sci lub uzywania material6w zuzywaj,;icych s11, kt6re nie odpowiadaj;;i cz11sciom oryginalnym, wyklucza s11 jak,;ikolwiek gwarancj11 lub roszczenia z tytulu odpowiedzialnosci cywilnej.

(BG) **Многоуважаеми клиенти**,

като производител на мебели, ние желаем да Ви информираме, че дадено закрепване е само толкова добро, колкото връзката между закрепващото средство (дюбел) и зидарията. При висящи (окачени) елементи проверявайте Вашата зидария и използвайте само предвидени за целта дюбели от специализирани магазини. В края на краищата, монтьорът е отговорен за закрепването на зидарията. Монтажът и полагането на електрически части трябва да се извършва само от оторизирани специалисти. Съблюдавайте описанията и данните за теглото в инструкцията за монтаж. Спазвайте указаните макс. данни за тегло – като производител на мебели, ние не поемаме отговорност при претоварване, причинено чрез играещи деца, хора, материали или други влияния!
Безупречното действие на мебелите се гарантира само при вертикален и хоризонтален монтаж. Вратите са предварително юстирани, но при необходимост поради локалните условия трябва да се изравнят / регулират!
Всички електрически инсталации са произведени съгласно валидните норми, съотв. разпоредби на VDE, CE, MM. Силата на осветителните тела, която трябва да се използва е указана на съответната фасунга на лампата.
При непридържане към макс. мощност съществува опасност от пожар чрез прегряване. Поради опасност от пожар не трябва да се извършва покриване на осветителното тяло !
За гарантиране на продължителна стабилност, всички болтове, както и носещи свързващи части трябва да се затегнат допълнително след 5 до 6 седмици !

Не използвайте триещи почистващи средства !

Ако инструкциите за експлоатация, обслужване или монтаж не се съблюдават, ако се извършат промени на продуктите, ако се подменят части или се използват консумативи, които не отговарят на оригиналните части, в този случай отпада всякаква отговорност или гаранционни права.

(SLO) Cijenjeni kup ce,

kao proizvoclac namjestaja zelimo Vas informirati o tome da ucvrscenje drzi ukoliko je dobar spoj izmeclu materijala za pricvrscenje (mozdanik) i zicla. Kod visecih elemenata ispitajte zicle i koristite samo mozdanike predviclene za to iz specijalizirane strucne trgovine. Najzad, monter je odgovoran za ucvrscenje na zidu.
Montazu i polozenje elektro-artikala maze izvrsavati samo autorizirano strucno osoblje. Pazite na opise i podatke o tezini u uputstvu za montazu.
Pridrzavajte se navedenih podataka o maksimalnoj tezini u slucaju preopterecenja izazvanih zbog djece koja se igraju, ljudi, materijala iii drugih utjecaja kao proizvozac namjestaja ne preuzimamo garanciju!
Besprijekorna funkcija namjestaja je zajamcena samo kod vertikalne i vodoravne montaze. Vrata su prednamjestena, ali u danom slucaju se moraju nanovo centrirati / podesiti, na osnovi lokalnih uvjeta!
Sve elektricne instalacije su izvedene prema vrijedecimVDE-, CE-, MM-normama odnosno -propisima. Jacina rasvjetnog sredstva koju treba koristiti, navedena je na doticnom grlu zarulje.
U slucaju nepridrzavanja maksimalne vataze, postoji opasnost ad pozara zbog pregrijavanja. Ne smije se pokriti rasvjetno sredstvo zbog opasnosti ad pozara!
Sve vijke kao i nosece spojne dijelove treba naknadno pritegnuti poslije 5 do 6 tjedana da bi tako bila zajamcena trajna stabilnost!

Nemojte koristiti ribaju ca sredstva za ciscenje!

Ukoliko se na pridrzavate pogonskoj uputi, uputi za rad iii za montazu, aka vrsite promjene na proizvodima, izmijenite dijelove iii koristite potrosne materijale koji ne odgovaraju originalnim dijelovima, otpada svaka garancija i svaki zahtjev za jamcenjem.

(RO) Stimate client!

in calilate de producator de mobila am dori sa vii informam ca o fixare poate li buna dear daca legatura dintre materialul de fixare (dibluri) 9i zid este buna. in cazul elementelor suspendate verifica\i zidul 9i folosi\i dear diblurile prevazute 9i achizi\ionate dintr-un magazin de specialitate. in definitiv montatorul este raspunzator de fixarea pe zid.
Montarea i pozarea articolelor electrics se va efectua dear de catre personal calificat 9i autorizat. Respecta\i descrierea i specifica\iile de greutate din instruc\iunile de montaj.
Va rugam sa respecta\i specifica\iile date privind greutatea max. - in caz de supraincarcare ce poate sa apara datorita copiilor care se joaca, datorita persoanelor, materialului sau prin al\i factori - nu preluam niciun fel de raspundere ca producator de mobila!
0 func\ionalilale perfecta a mobilei este asigurala dear in cazul in care la a ezare aceasta se regleaza pe orizontala i pe verticala. U ile sun! deja reglate in prealabil, dar daca va fi cazul, din motive existente la fa\a locului, acestea trebuie din nou ajustate / reglate!
Toate instala\iile electrice sunt fabricate conform normelor in vigoare respectiv prevederilor VOE, CE, MM. Puterea necesara a becului este lrecuta pe dulia respectiva a lampii.
Oaca nu se respecta puterea max. in Watt exista pericol de incendiu datorita supraincalzirii. Oatorila pericolului de incendiu este inlerzisa acoperirea becurilor!
Toate 9uruburile 9i piesele portanle de imbinare lrebuie stranse ulterior dupa 5 pana la 6 saptamani pentru a se asigura o siguran\a definitiva a fixarii!

Nu folosi \i agen\i de cur ii\ire abrazivi!

in cazul in care nu se respecta instruc\iunile de utilizare, de deservire sau de montaj, daca se efectueaza modificari ale produselor, daca se schimba piese sau se folosesc materials consumabile care nu corespund pieselor originals, atunci se pierde orice garan\ie sau preten\ie de responsabilitate.

(S) Basta kund,

I var egenskap som miibelproducent viii vi informera dig om alt en fiirankring endast ar sa pass saker som iivergangen mellan monteringsmaterialet (plugg) och murverket.
Innan du monterar vagghangda miibler maste du konlrollera alt vaggen ar lamplig.
Anvand endast godkanda pluggar Iran en byggmarknad. Tank pa alt monliiren alllid ar ansvarig fiir monteringen pa vaggen.
Elutrustning far endast monteras och anslutas av behiiriga elinstallatiirer. Beakta beskrivningarna och viktuppgifterna som anges i monteringsanvisningarna.
Beakla angivna maximala vikler. Vid iiverbelastningar som kan uppsta
I ex av lekande barn, manniskor, material eller annan paverkan iivertar vi inget ansvar som miibelproducent.
Miibeln kan endast iippnas och stangas pa avsetl vis om den placerats lad- och vagratt. Luckorna ar forjusterade, men maste ev. justeras / stallas in pa nytt pga lokala fiirutsattningar.
Alla eleklriska installalioner har utfiirts enligl gallande standarder resp. fiireskrifter Iran VOE, CE och MM. Avsedd styrka for ljuskallorna anges pa lampsockeln.
Om de! maximala effektvardet i watt inte beaktas foreligger brandrisk pga iiverhettning.
Pa grund av brandrisk ar det fiirbjudet alt tacka over ljuskallor.
Ora at samlliga skruvar samt barande kopplingsdelar pa nytt efter fem till sex veckor for alt garantera tillracklig stabilitet.

Anvand inga skurande rengoringsmedel!

Om bruks-, anvandnings- eller monteringsanvisningarna inle beaktas, om andringar utfiirs pa produkterna, om delar byts ut eller om fiirbrukningsmaterial anvands som inte molsvarar originaldelarna, upphor garantin alt galla, samlidigt som ansvarsansprak inle langre kan stallas.

Eslimado cliente:

Como fabricantes de muebles, nos gustaria informarle de que la calidad de una fijacion reside en la union entre el material de fijacion (clavija) y la mamposteria. Compruebe su mamposteria en case de tratarse de elementos de suspension y use solo las clavijas previslas para ello adquiridas en un almacen. En ultimo !ermine, el monlador es responsable par la fijacion en la mamposteria.
El montaje y la colocacion de componentes electricos solo se pueden llevar a cabo par parte de personal especializado autorizado. Observe las descripciones y las indicaciones de peso de las instrucciones de monlaje. Respete las dates de peso maxima indicados. En case de sobrecarga que pueda surgir par juegos de nines, per personas, per material o per otra causa, no asumiremos, coma fabricantes, ninguna responsabilidad.
Solo se garantiza una buena funci6n del mueble si esta colocado de forma horizontal y perpendicular Las puertas han side preajustadas, pero tienen que colocarse/ inslalarse de nuevo a causa de las condiciones del lugar de instalacion.
Todas las instalaciones electricas se realizan en conformidad con las normas y directrices vigentes de la VOE, la CE y la MM. La potencia de la fuente luminosa que se utilizara se indica en el portalamparas correspondiente.
Si nose observa el valaje maximo, hay riesgo de incendio en case de sobrecalenlamiento.
Nose puede cubrir la fuente luminosa par peligro de incendio.

No usar productos de limpieza causticos

Si no se siguen las instrucciones de servicio, use o monlaje, se efectuan modificaciones en las productos, se cambian piezas o se usan consumibles que no coinciden con las piezas originales, la garanlia o las derechos de indemnizacion correspondientes quedaran invalidados.

(RUS) **Уважаемый клиент**!

Являясь производителем мебели, мы хотели бы проинформировать Вас о том, что любой крепеж надежен настолько же, насколько надежно соединение между крепежным материалом (дюбелем) и стеной. Поэтому в случае с подвесными элементами, пожалуйста, проверьте надежность Вашей стены и используйте только подходящие дюбели, которые предлагаются в специальных строительных магазинах. В конечном итоге ответственность за крепеж несет специалист, осуществляющий монтаж.
Монтаж и установку электрического оборудования следует поручать только авторизованным электрикам-специалистам. Следуйте описаниям и соблюдайте данные по весу, приведенные в инструкции по монтажу.
Пожалуйста, придерживайтесь указанных максимальных значений по весу. При перегрузках, причиной возникновения которых являются играющие дети, люди, материалы или иные причины, мы, как производители мебели, ответственности не несем!
Безупречные эксплуатационные характеристики мебели обеспечиваются только в том случае, если мебели правильно сориентирована в горизонтальной и вертикальной плоскости. Двери поставляются отрегулированными, однако и они требуют определенной дополнительной настройки с учетом местных условий!
Любые электротехнические работы следует осуществлять в соответствии с местными законодательными нормами и предписаниями. Рекомендуемая яркость осветительных элементов указывается на патроне лампы.
При несоблюдении ограничения по максимальной мощности освещения существует опасность пожара вследствие перегрева. По причине опасности пожара запрещается накрывать осветительные элементы!
Все винтовые крепления, равно как и соединительные элементы следует подтянуть через 5 – 6 недель после завершения монтажа для обеспечения долгосрочной надежной фиксации!

Не пользуйтесь абразивными чистящими средствами!
При несоблюдении инструкций по эксплуатации, обслуживанию и монтажу, а также при осуществлении изменений изделия, замены деталей или применении иных расходных материалов, не соответствующих оригинальным деталям, гарантия прекращает свое действие, равно как и иные претензии, касающиеся ответственности изготовителя.

(TR) Oegerli MO 9terimiz,

Mobilya Oreticisi olarak, yapacagin,z sabilleme i lemi ancak sabilleme malzemesi (dObel) ve duvar arasindaki baglant, kadar iyi olabilir. Ask, elemanlan kullarnrken duvanrnz, kontrol edin ve sadece buna uygun dObeller kullanin. Ouvara yap,lacak sabitleme i9leminden montaj elemarn sorumludur.
Elektrik ekipmanlann,n montaj, ve bunlarin dii enmesi yalrnzca yelkili leknik personal tarafindan uygulanmal1d1r. Monlaj talimatinda bulunan a91klamalar1 ve ag1rl1k bilgilerini dikkate al1n.
Belirtilen maks. agIrIlk bilgilerine riayet edin. Oyun oynayan gocuklardan, insanlardan, malzemelerden veya ba9ka elkenlerden kaynaklanan a9m yOklenmelerde mobilya Oreticisi olarak sorumluluk kabul etmiyoruz!
Mobilyarnn kusursuz halde 9al19masl dik ve yatay yiinde kurulum yap1ld1ginda saglarnr. Kapllar iinceden ayarlanml91lr, ancak gerektiginde yerel ko ullardan delay, yeniden hizalanmal, / ayarlanmal1dir!
Tum elektrik tesisallan gecerli VOE, CE, MM normlanna veya talimallanna giire Orelilmi9tir. Kullarnlacak lambarnn ayd1nlalma 9iddeti ilgili ampul duyunda belirtilmi tir. Maks. Watt say,s,na uyulmad,ginda a9ir, ,s,nma sonucu yang,n riski siiz konusudur. Yang,n riski nedeniyle lambarnn Ozerinin iirtOlmesi yasaktir!
KallcI bir denge saglamak icin tum c,vatalar ve ta9lylcl baglant, noklalan 5 ila 6 hafta sonra lekrar s1k1lmalldir.

A ind 1rlcl temizlik gerecleri kullanmay In!

Kullarnm kllavuzuna veya montaj baklm lalimallarma uyulmazsa, OrOnler Ozerinde degi9iklikler yap1llrsa, pargalar degi lirilirse veya orijinal parcalara uygun olmayan sarf malzemeleri kullarnllrsa, her !Or garanli ve tazminal hakk1 gegersiz olur.

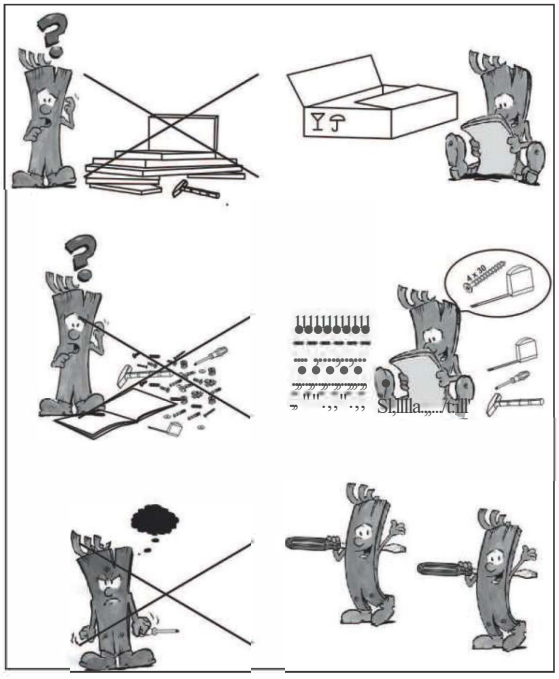

DE Pflegehinweis fur Mobel-Hochglanzfronten

PL Wskazowki dotyczące pielęgnacji mebli na wysoki połysk

NL Onderhoudstip voor hoog- glanzende voorkanten van meubelen

GB Care instructions for high- gloss surfaces of furniture

TR

RU

DE

Achtung Hinweis!

Unsere Hochglanzoberflächen sind bei der Auslieferung durch eine Schutzfolie geschützt. Belassen Sie diese auf dem Möbel, bis es vollständig montiert und von Staub befreit ist.
Um die wertvolle Hochglanzoptik zu erhalten, sollten Sie
. der Hochglanzfolie nach der Entfernung der Schutzfolie eine Stunde Zeit zum Nachhärten an der Raum-Luft geben
. für die Reinigung der Oberflächen verwenden Sie nur ein feuchtes Baumwolltuch und etwas Glasreiniger. Kein scharfes Reinigungsmittel mit Zusatzstoffen verwenden.
. Oberflächen mit einem nassen Lappen abreiben keinen Dampfreiniger verwenden.
. Oberfläche nicht mit scharfen Gegenständen beschädigen
. Oberflächen auf gar keinen Fall starker Sonnenbestrahlung aussetzen

Wir wünschen Ihnen noch viel Freude mit Ihrem neuen Möbel.

Ihre Produktentwicklung

PL

Uwaga informacja!

Nasze powierzchnie o wysokim połysku są fabrycznie ochronione specjalną folią ochronną. Prosimy pozostawić ją na meblach do momentu zmontowania i usunięcia kurzu.
Aby otrzymać wysoki połysk, należy
. po usunięciu folii ochronnej pozostawić folię połyskową przez godzinę w pomieszczeniu do stwardnienia
. stosować do czyszczenia wyłącznie bawełnianą szmatkę i odrobinę środka do mycia szkła
nie stosować ostrych środków czyszczących z dodatkami
ścierać powierzchnie wilgotną szmatką
nie stosować myjki parowej
. Nie uszkodzić powierzchni ostrymi przedmiotami.
. W żadnym wypadku nie narażać powierzchni na mocne promieniowanie słoneczne.

Życzymy przyjemnego użytkowania i zadowolenia z nowych mebli.

Dział Rozwoju Produktu

NL

Opgelet instructie!

Onze hoogglanzende oppervlakken zijn bij de levering beschermd
met een beschermfolie. Laat deze folie op het meubel
tot het volledig is gemonteerd en vrij is van stof.
Om de waardevolle hoogglanzende look te verkrijgen, dient u
. de hoogglanzende folie na de verwijdering van de beschermfolie een uur de tijd voor de verharding achteraf in de omgevingslucht geven
. voor de reiniging van de oppervlakken gebruikt u alleen een vochtige katoenen doek en een glasreinigingsproduct.
. Gebruik geen bijtend reinigingsmiddel met toevoegingsstoffen.
. Wrijf oppervlakken met een natte doek af.
. Gebruik geen stoomreiniger.
. Beschadig het oppervlak niet met scherpe voorwerpen.
. Stel oppervlakken zeker niet bloot aan sterke zonnestralen.

We wensen u nog veel plezier met het nieuwe meubel.

De productontwikkelingsafdeling

GB

Attention! Notice!

Our high gloss surfaces have a protective foil when delivered. Please leave this foil on the furniture until it is completely assembled and all dust has been removed.
To maintain the valuable high gloss appearance, you should
. expose the high gloss foil to the room air for an hour to allow it to harden after removing the protective foil.
. only use a damp cotton cloth and a small amount of glass cleaner to clean the surfaces.
. Do not use any aggressive cleaners with additives.
. Rub off the surfaces with a wet rag.
. Do not use a steam cleaner.
. Do not damage the surface with sharp objects.
. Do not in any case expose the surfaces to intense sunlight

We wish you plenty of enjoyment with your new furniture.

Your product development team

TR

Dikkat, Bilgilendirme!

Yüksek parlaklıktaki yüzeylerimiz teslimat esnasında bir koruma folyosu ile korunmaktadır. Mobilyalar tamamen monte edilip tozdan arındırılana kadar folyoyu üzerinde bırakınız.
Değerli yüksek parlak görüntünün kalmasını sağlamak için
. yüksek parlaklıktaki folyoya koruma folyosu çıkarıldıktan sonra oda havasında sertleşmesi için bir saatlik bir zaman tanıyınız.
. Yüzeylerin temizliği için sadece nemli pamuk bez ile biraz cam temizleyici kullanınız.
Ek maddeler içeren keskin temizlik malzemeleri kullanmayınız.
Yüzeyleri ıslak bir bezle ovunuz.
Buharlı temizleyici kullanmayınız.
. Yüzeye keskin aletlerle zarar vermeyiniz.
. Yüzeyi hiçbir surette güçlü güneş ışınlarına maruz bırakmayınız.

Yeni mobilyanızla sevinç duymanızı dileriz.

Ürün Geliştirme Departmanı

RU

Наши изделия с поверхностью с зеркальным блеском поставляются защищенными специальной пленкой. Оставляйте ее на мебели, пока она не будет полностью установлена и пыль будет полностью убрана.

Чтобы добиться благородного зеркального блеска, необходимо

- после снятия защитной пленки оставить пленку с зеркальным блеском для дополнительной закалки в воздухе комнаты на один час,
- для чистки поверхностей используйте только влажные хлопчатобумажные салфетки и немного средства для чистки стекла.
  – Не использовать острые средства чистки с присадками.
  – Протирать поверхность влажной тряпкой.
  – Не использовать пароочиститель.
- Не повреждать поверхность острыми предметами.
- Ни в коем случае не допускать попадания на поверхность прямых солнечных лучей.

Желаем Вам получить большое удовольствие от своей мягкой мебели.

IT — Consigli di manutenzione per facciate lucide di mobili

FR — Consigne d'entretien pour les faces de meubles de haute brillance

RO — Instrucţiuni de întreţinere pentru feţele lucioase de mo- bilie

SK — Pokyn pre ošetrovanie leštených čelných plôch ná- bytku

CZ — Informace pro péči o nábyt- ková čela s vysokým leskem

HU — Ápolási tanácsok a bútorok fényes homlokzati felületei- hez

IT

Attenzione!

Al momento della consegna, le nostre brillanti superfici sono protette da una pellicola. Lasciarla sul mobile finché non sarà completamente montato e spolverato.
Per conservare il pregiato aspetto brillante, osservare i seguenti consigli:
consentire alla pellicola lucida di adattarsi per un'ora al clima dell'ambiente dopo aver tolto la pellicola protettiva,
pulire le superfici usando solo un panno di cotone umido e un po' di detergente per vetri.
Non utilizzare detergenti aggressivi con additivi.
Pulire le superfici passando uno strofinaccio bagnato con una leggera frizione.
Non utilizzare pulitori a vapore.
Non danneggiare la superficie con oggetti taglienti
Non esporre in nessun caso le superfici a forti radiazioni solari

Con l'augurio che i vostri nuovi mobili possano darvi tante soddisfazioni

Area Sviluppo prodotti

FR

Attention Remarque !

Nos surfaces haute brillance sont protégées à la livraison par un film protecteur. Veuillez le laisser sur le meuble jusqu'à ce qu'il soit entièrement installé et que la poussière soit supprimée.
Pour obtenir un aspect de qualité et de haute brillance, vous devez
laisser durcir pendant une heure à l'air ambiant le film haute brillance après avoir enlevé le film protecteur
pour le nettoyage des surfaces, utiliser uniquement un chiffon de coton humide et un peu de lave-vitre.
Ne pas utiliser de détergent agressif comportant des addi- tifs.
Frotter les surfaces avec un chiffon humide.
Ne pas utiliser de nettoyeur à vapeur.
ne pas endommager la surface avec des objets coupants
ne pas soumettre les surfaces à un fort rayonnement solaire

Nous souhaitons que votre nouveau meuble vous donne entière satisfaction.

Votre service de développement de produits

RO

Atenţie indica ţie!

Suprafeţele noastre lucioase sunt protejate la livrare cu o folie de protecţie. Păstraţi-o pe mobilier până la realizarea completă a montajului, respectiv până când nu se mai degajă praf.
Pentru a menţine aspectul unic de luciu intens, trebuie s
după îndepărtarea foliei de protecţie, asiguraţi aerisirea foliei lucioase pentru călire timp de o oră,
utilizaţi pentru curăţarea suprafeţelor exclusiv o cârpă din bumbac umezită şi puţină soluţie de curăţat sticla.
nu utilizaţi detergenţi corosivi cu aditivi,
ştergeţi suprafeţele cu o cârpă umedă,
nu utilizaţi dispozitive de curăţat cu abur.
Nu deterioraţi suprafeţele cu obiecte ascuţite
Nu expuneţi în niciun caz suprafeţele la radiaţii solare intense

Vă dorim multe satisfacţii la utilizarea noului dvs. mobilier.

Departamentul dvs. de creaţie produse

SK

Upozornenie!

Leštené plochy sú pri dodaní chránené ochrannou fóliou.
Túto fóliu neodstraňujte skôr, ako nabýtok zmontujete a zbavíte prachu. Aby ste zachovali vzhľad lešteného povrchu, mali by ste
leštenú fóliu po odstránení ochrannej fólie nechať na vzduchu približne jednu hodinu zatvrdnúť,
pre čistenie povrchu používať len vlhkú bavlnenú utierku a malé množstvo umývacieho prostriedku na sklá.
Nepoužívajte žiadny ostrý čistiaci prostriedok s prídavnými látkami.
Povrchy vydrhnite mokrou handrou.
Nepoužívajte parný čistič.
Povrchy nepoškodzujte ostrými predmetmi.
Povrchy v žiadnom prípade nevystavujte silnému slnečnému žiareniu.

Želáme vám veľa radosti s vašim novým nábytkom.

Váš vývoj výrobku

CZ

Pozor upozornění!

Naše povrchy s vysokým leskem jsou při dodání chráněny ochrannou fólií. Ponechejte ji na nábytku, dokud nebude kompletně smontovaný a nebude z něho odstraněný prach.
Aby se zachovala cenná optika vysokého lesku, měli byste:
dát vysoce lesklé fólii po odstranění ochranné fólie hodinu čas na vytvrzení na pokojovém vzduchu,
pro čištění povrchů používejte pouze vlhký bavlněný hadřík a trochu čisticího prostředku na skla.
nepoužívejte ostrý čisticí prostředek s příměsí,
povrchy otírejte mokrým hadrem,
nepoužívejte parní čistič.
nepoškoďte povrch ostrými předměty
povrchy v žádném případě nevystavujte silnému slunečnímu Záření

Přejeme Vám hodně radosti s Vaším novým nábytkem.

Vaše oddělení vývoje nových výrobků

HU

Figyelem, olvassa el a tanácsot!

A fényes felületeket a kiszállítás során védőfóliával védjük. Hagyja a fóliát a bútoron addig, amíg azt teljesen össze nem szerelte és nem távolította el róla a port.
Az értékes fényes felület megóvásához tegye a következőket:
Hagyja a fényes fóliát a védőfólia eltávolítása után egy órát keményedni a helyiség levegőjében.
A felületek tisztításához kizárólag nedves pamutkendőt és egy kevés ablaktisztítót használjon.
Ne használjon éles szemcsés tisztítószereket.
A felületet törölje át egy nedves ronggyal.
Ne használjon gőzölős tisztítóeszközt.
A felületet óvja a kemény tárgyakkal való sérüléstől.
A felület mindig óvni kell az erős napsütéstől.

Reméljük, sok örömet lel az új bútor használatában.

A termékfejlesztők

HR Uputa za održavanje fronte namještaja visokog sjaja

SV Skötselinstruktioner för högglansfronter på möbler

ES Consejo de cuidado para muebles con acabado de alto brillo

BG Указания за поддръжка на гланцови повърхности на мебели

SL Napotek za nego visokosijajnih front

HR

Pozor uputa!

Naše površine visokog sjaja zaštićene su tijekom isporuke zaštitnom folijom. Ostavite ovu na namještaju, dok nije u cijelosti montiran i oslobođen od prašine.
Da biste dobili vrijednu optiku visokog sjaja, trebali biste
ostaviti foliju visokog sjaja, nakon uklanjanja zaštitne folije, sat vremena na sobnom zraku radi naknadnog otvrdnjavanja;
koristiti vlažnu pamučnu krpu i nešto sredstva za čišćenje stakla za čišćenje površina,
ne koristiti oštre deterdžente s dodacima,
obrisati površine s mokrom krpom,
ne koristiti parni čistač;
ne oštetiti površinu oštrim predmetima;
ne izlagati površine ni pod kojim okolnostima jakom sunčanom ozračivanju.

Želimo Vam puno srećnih trenutaka sa svojim novim amještajem.

Vaš razvoj proizvoda

SV

Observera följande instruktioner!

Vid leveransen är våra högglansytor skyddade med en skyddsfolie. Låt denna vara kvar på möbeln tills den har monterats fullständigt och befriats från damm.
För att bibehålla det värdefulla högglansutseendet bör du tänka på följande:
Ge högglansfolien en timmes tid att efterhärda i rumsluften efter det att skyddsfolien har tagits bort.
Använd endast en fuktig bomullstrasa med lite glasrengörings medel för att rengöra ytorna.
Använd inga skarpa rengöringsmedel med tillsatser.
Torka av ytorna med en fuktig trasa.
Använd ingen ångrengörare.
Skada inte ytan med vassa föremål.
Utsätt ytorna under inga omständigheter för stark solstrålning.

Vi önskar dig mycket glädje med din nya möbel.

Din produktutveckling

ES

¡Atención!

Nuestras superficies con acabados de alto brillo están protegidas por una lámina protectora durante la distribución. Déjela sobre el mueble hasta que haya sido completamente montado y se haya limpiado el polvo.
Para conservar el aspecto brillante, haga lo siguiente:
airee la lámina de alto brillo tras retirar la película protectora durante una hora
use solo un paño de algodón húmedo y un poco de limpiacris tales para limpiar las superficies
No use ningún producto de limpieza agresivo con principios activos.
Frote las superficies con un trapo húmedo.
No use vaporeta.
No dañe las superficies con objetos cortantes
No exponga las superficies en ningún caso a la luz del sol Directa

Le deseamos que disfrute de su nuevo mueble.

El desarrollo de su producto

BG

Внимание! Указание!

При експедиция нашите гланцови повърхности са покрити със защитно фолио. Оставете го върху мебелите до окончателното им монтиране и почистване от прах.
За да се запази висококачествения гланц,
след отстраняване на защитното фолио оставете гланцовото фолио за един час за допълнително втвърдяване на стайна температура;
за почистване на повърхностите използвайте само мека памучна кърпа и малко препарат за почистване на стъкла;
Не използвайте агресивни почистващи препарати с добавки.
Почиствайте повърхностите с влажна кърпа.
Не използвайте пароструйка.
Не увреждайте повърхностите с остри предмети.
В никакъв случай не излагайте повърхностите на силно слънцегреене.
Пожелаваме Ви удоволствие с Вашите нови мебели.

От Отдела за разработване на продукти

SL

Pozor, napotek!

Naše visokosijajne površine so pri dobavi zaščitene s folijo. Pustite jo na pohištvu, dokler ni v celoti montirano ter ga tako zaščitite pred prahom.
Da bi obdržali dragocen izgled visokega sijaja, morate
visokosijajno folijo po odstranitvi zaščitne folije eno uro dati na sobno temperaturo, da se strdi
za čiščenje površin uporabljajte samo vlažno bombažno krpo in malo čistila za steklo
Ne uporabljajte ostrih čistil z dodatki.
Površine zdrgnite z mokro krpo
ne uporabljajte parnega čistilnika.
Ne poškodujte površine z ostrimi predmeti
V nobenem primeru ne izpostavljajte površin močnim sončnim Žarkom

Želimo vam še mnogo veselja z vašim novim pohištvom.

Vaš razvojni oddelek

1

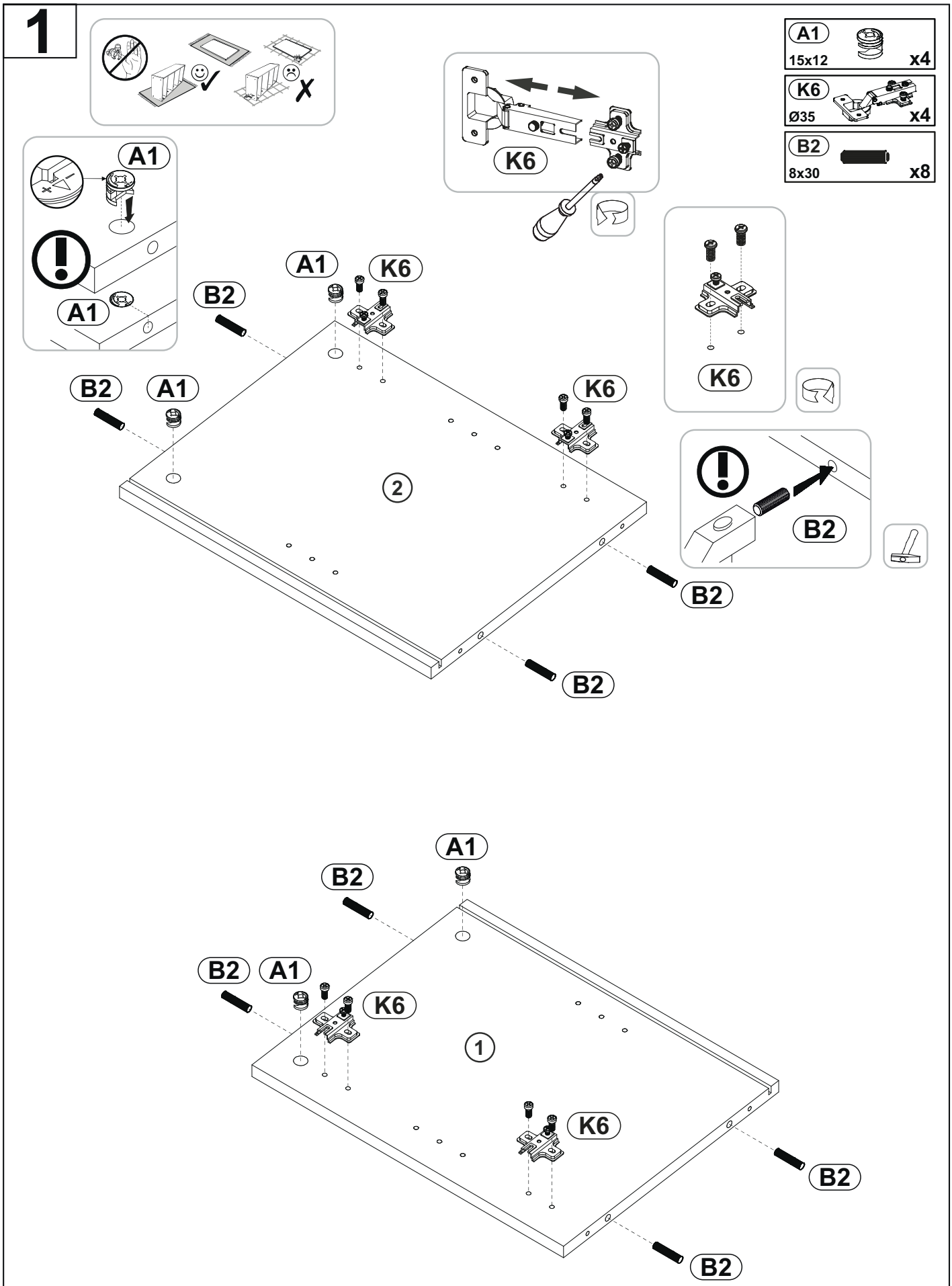
A1
15x12
x4
K6
Ø35
x4
B2
8x30
x8
A1
A1
K6
B2
A1
B2
A1
K6
K6
2
B2
B2
B2
A1
B2
B2
A1
K6
1
K6
B2
B2

2

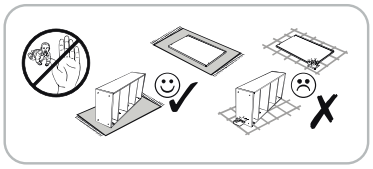

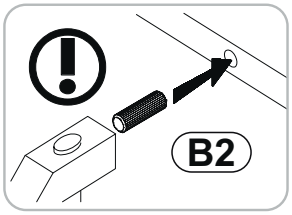

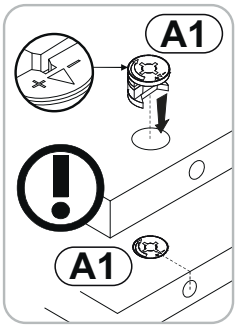

A1	15x12	x2
C2	44mm	x6
B2	8x30	x4
Y36		x1
D11	3,5x16	x2

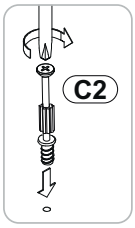

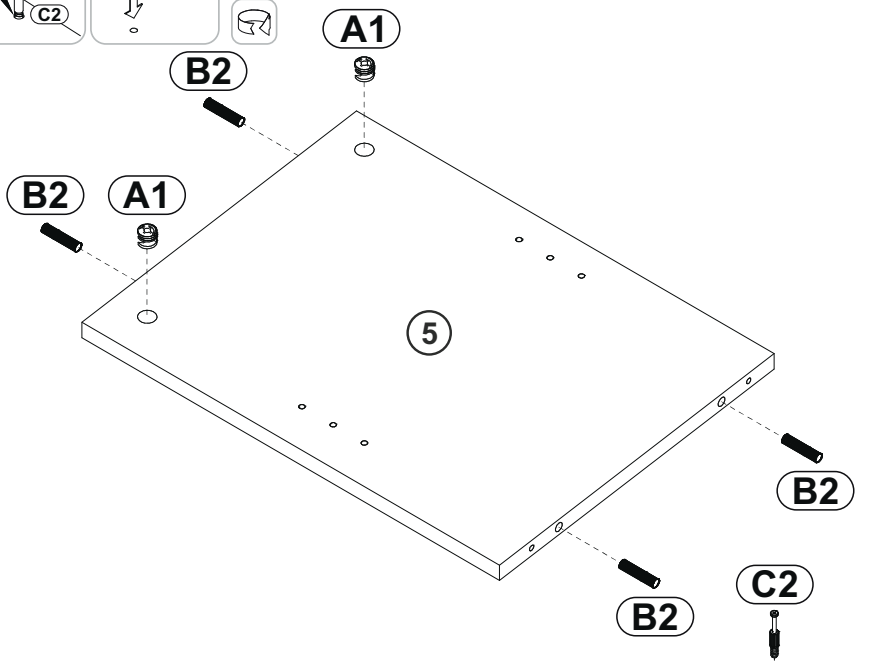

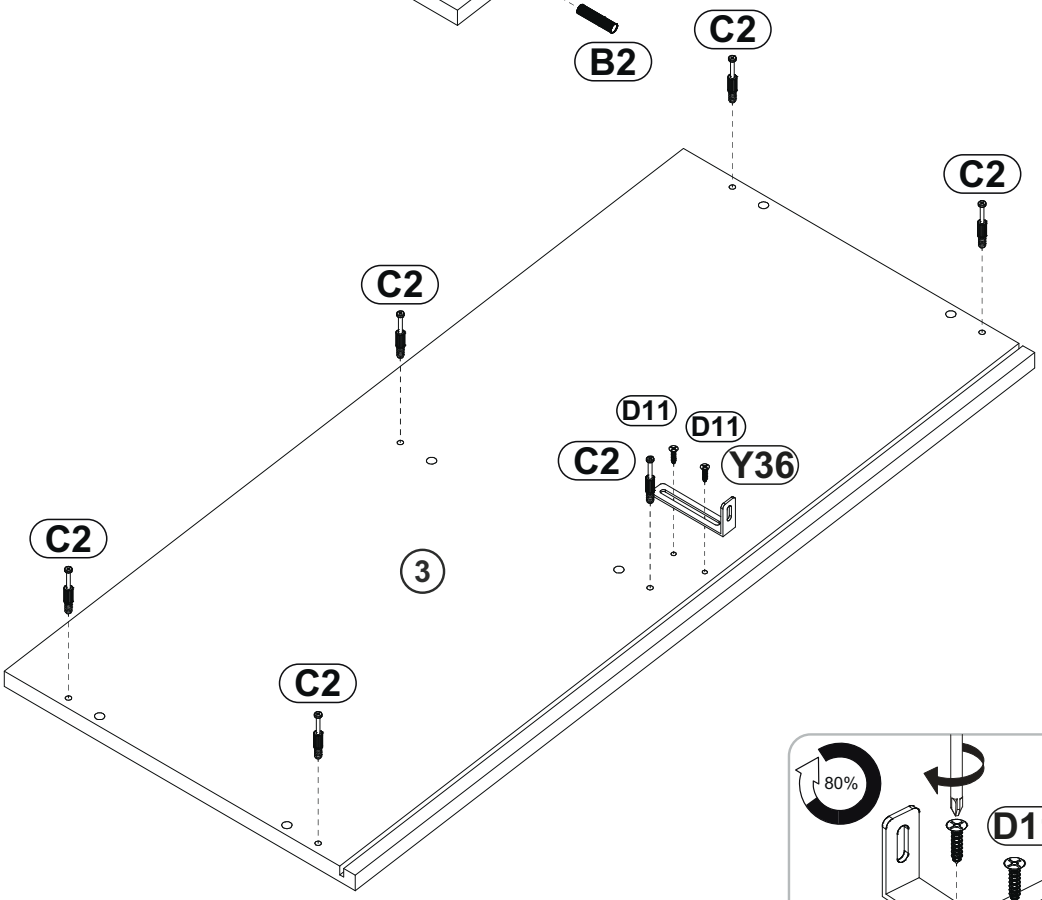

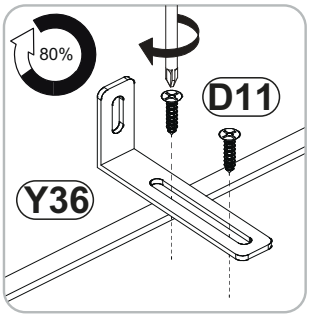

3

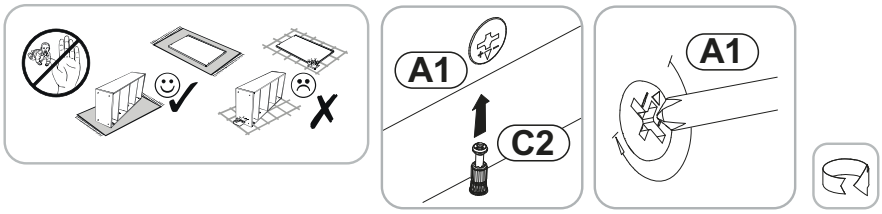

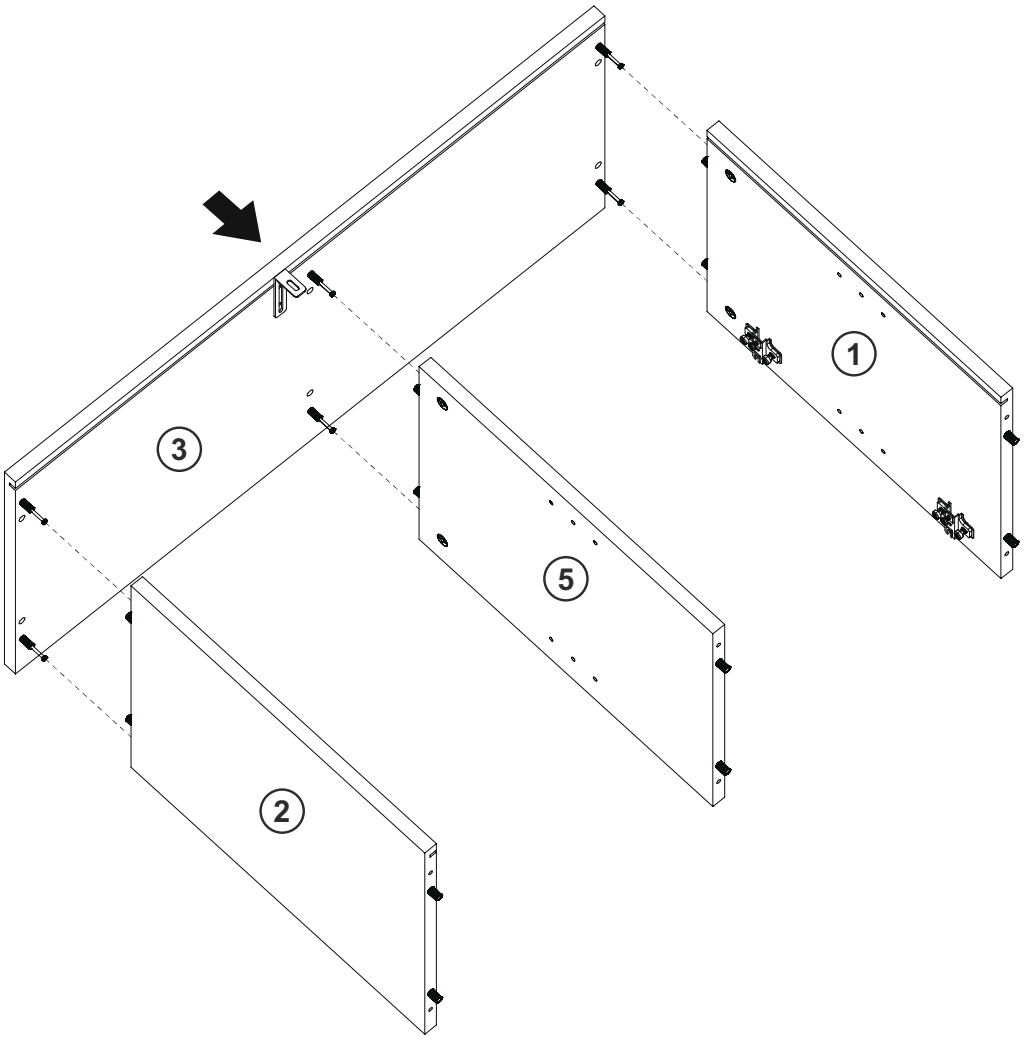

4

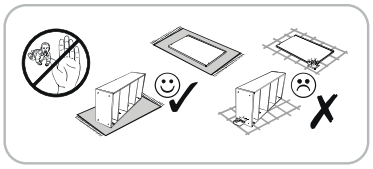

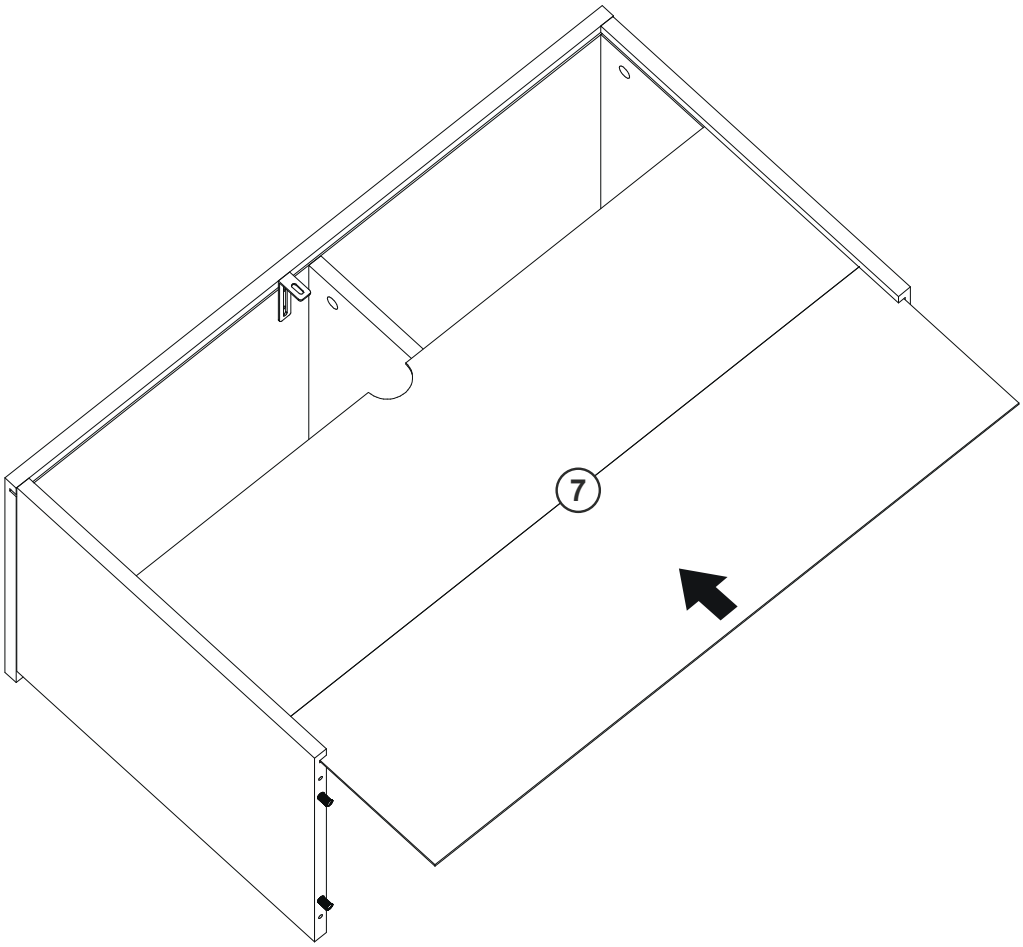

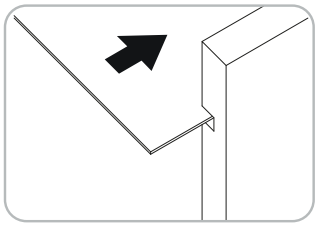

5

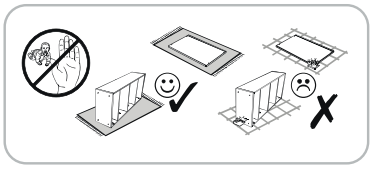

FA1	4mm	x1
F3	6,4x50	x6

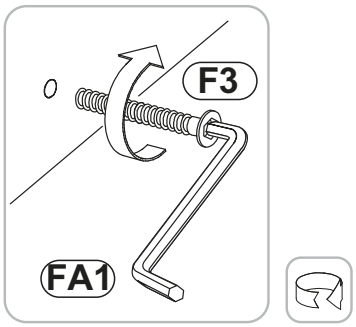

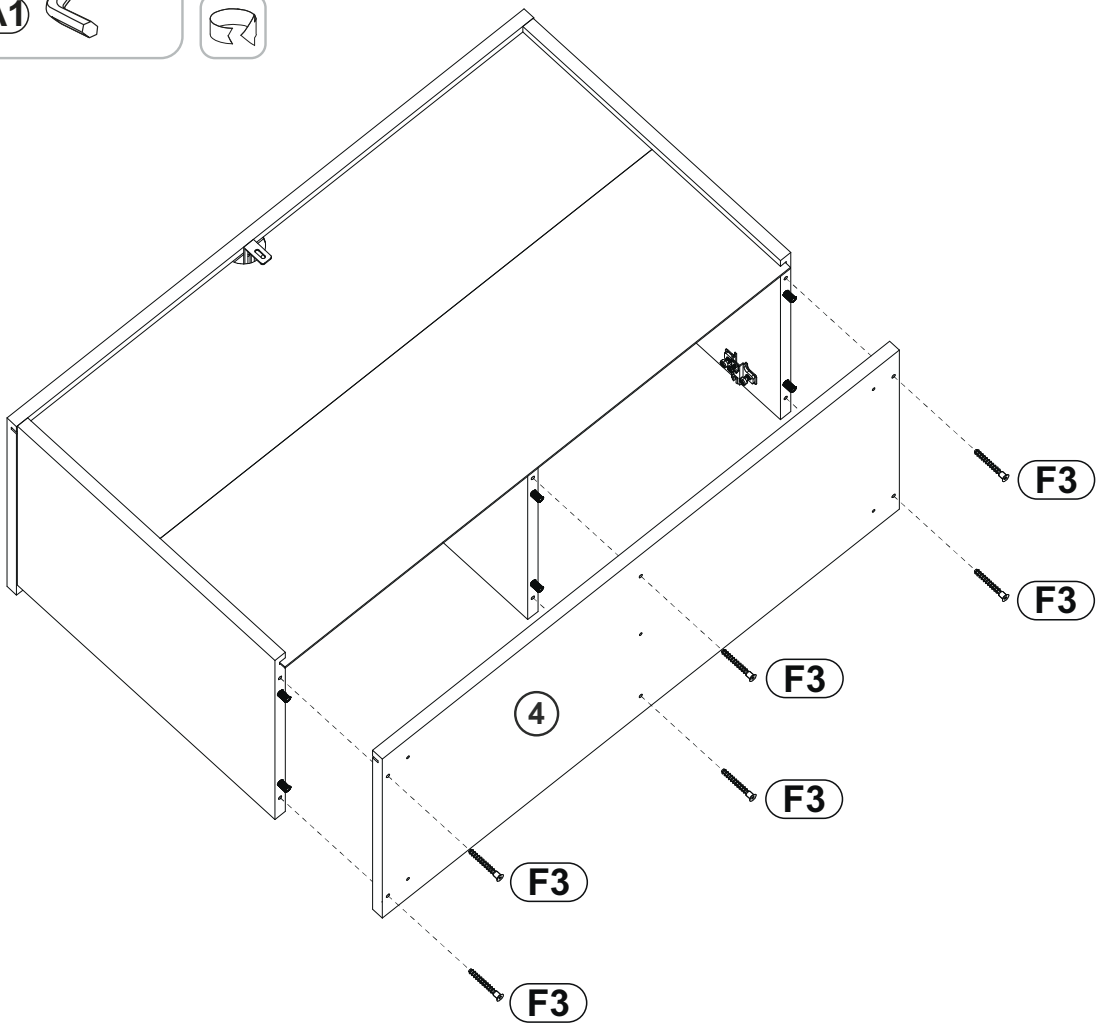

6

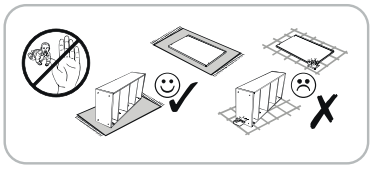

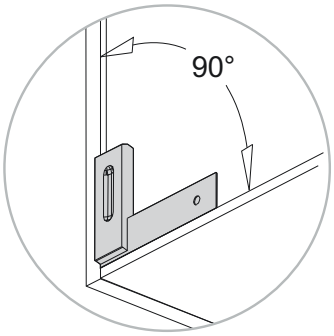

A=B

M1	10x10x15	x8
D10	3x15	x8
DA21	4,2x16	x2
P14	45x25	x5
D25	4x25	x5

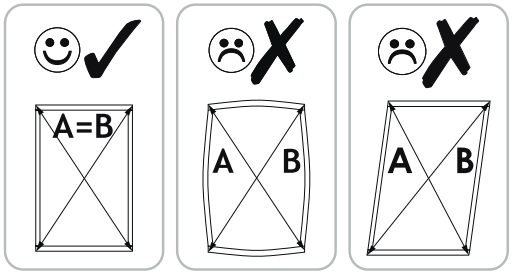

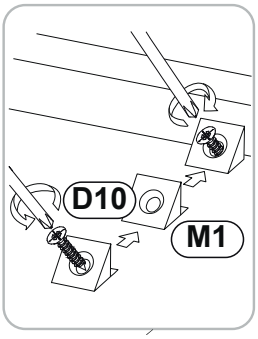

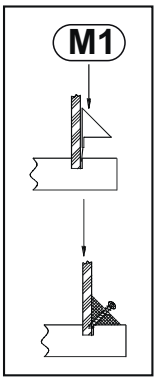

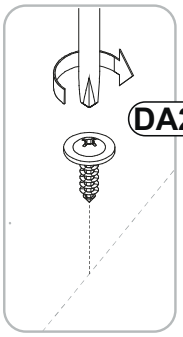

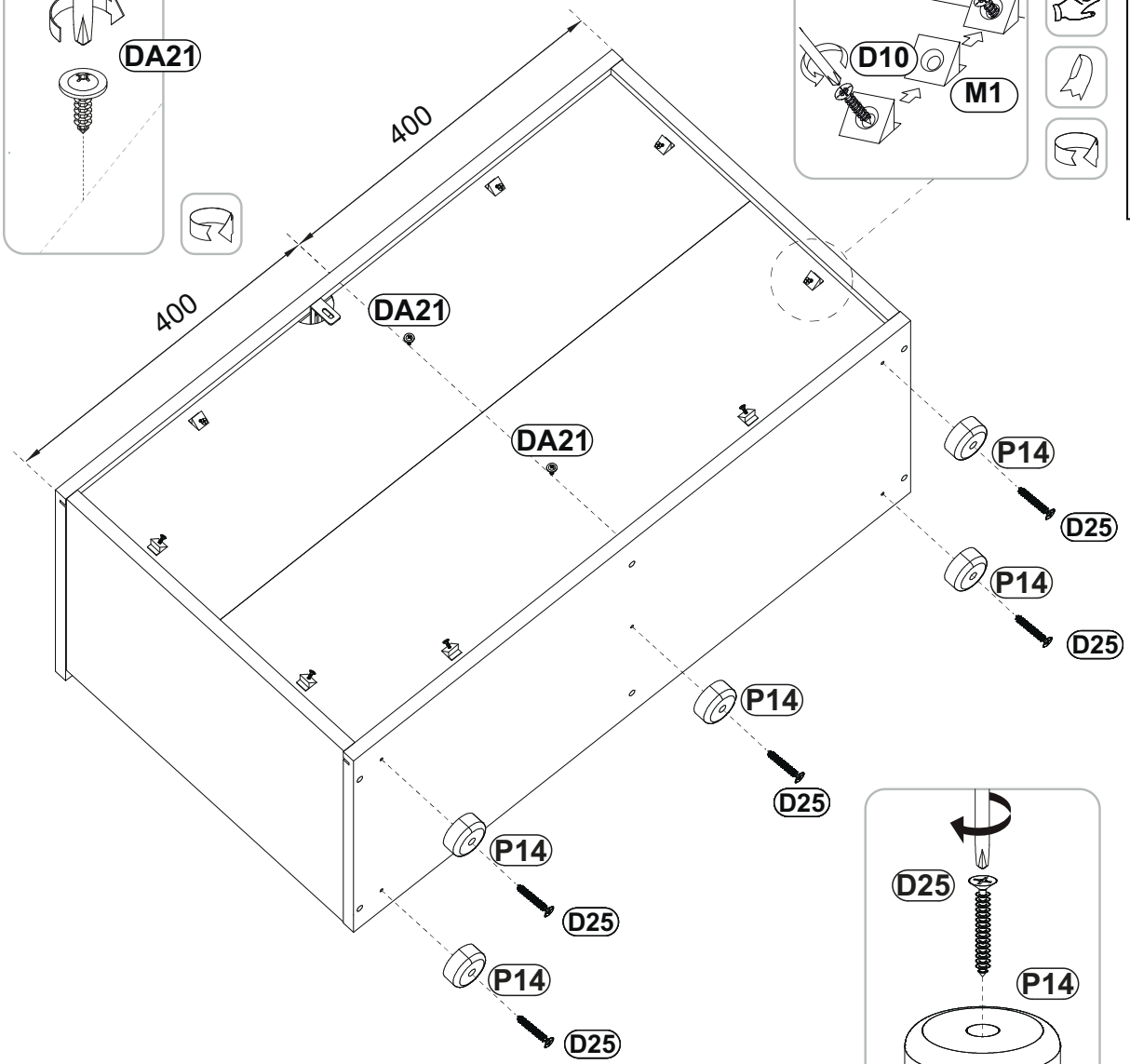

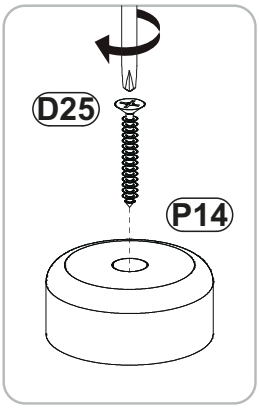

7

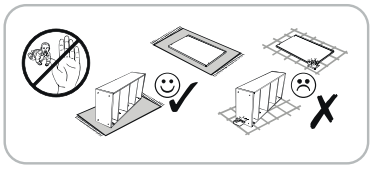

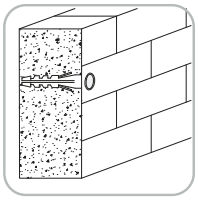

N1	Ø6	x8
Y37	8x50	x1
Y35	5x50	x1

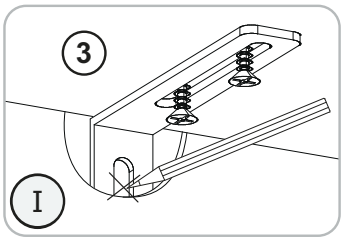

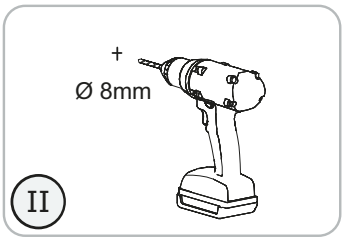

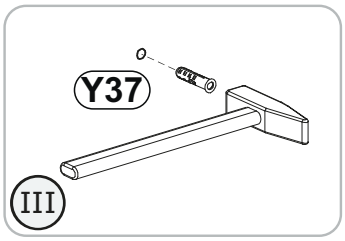

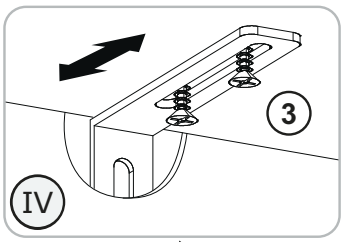

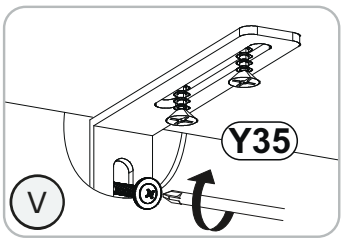

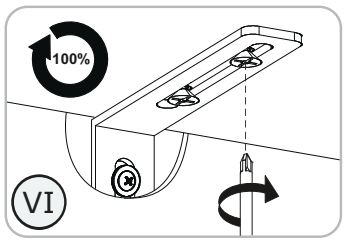

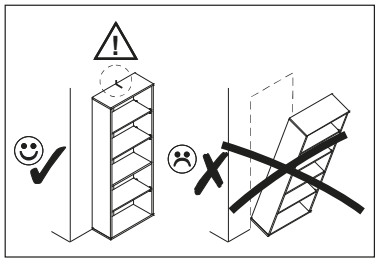

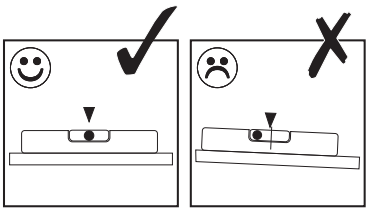

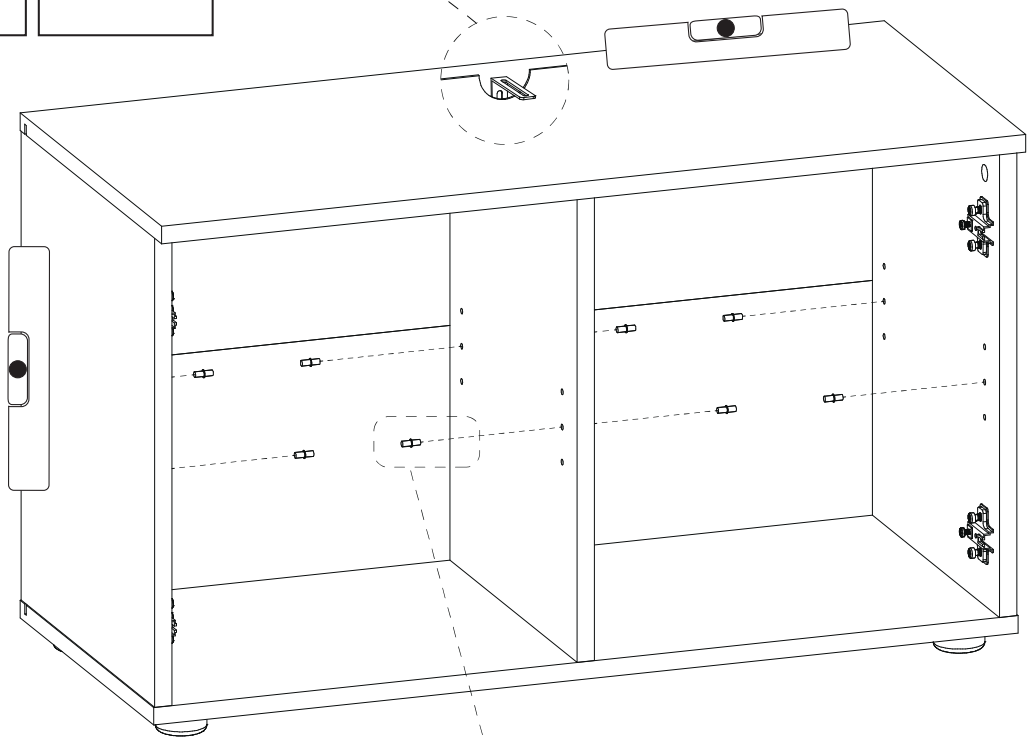

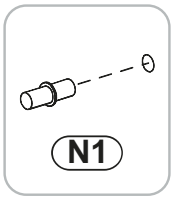

8

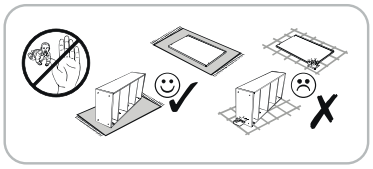

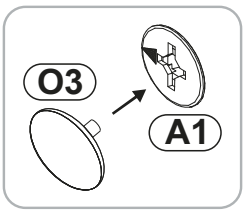

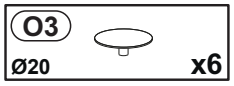

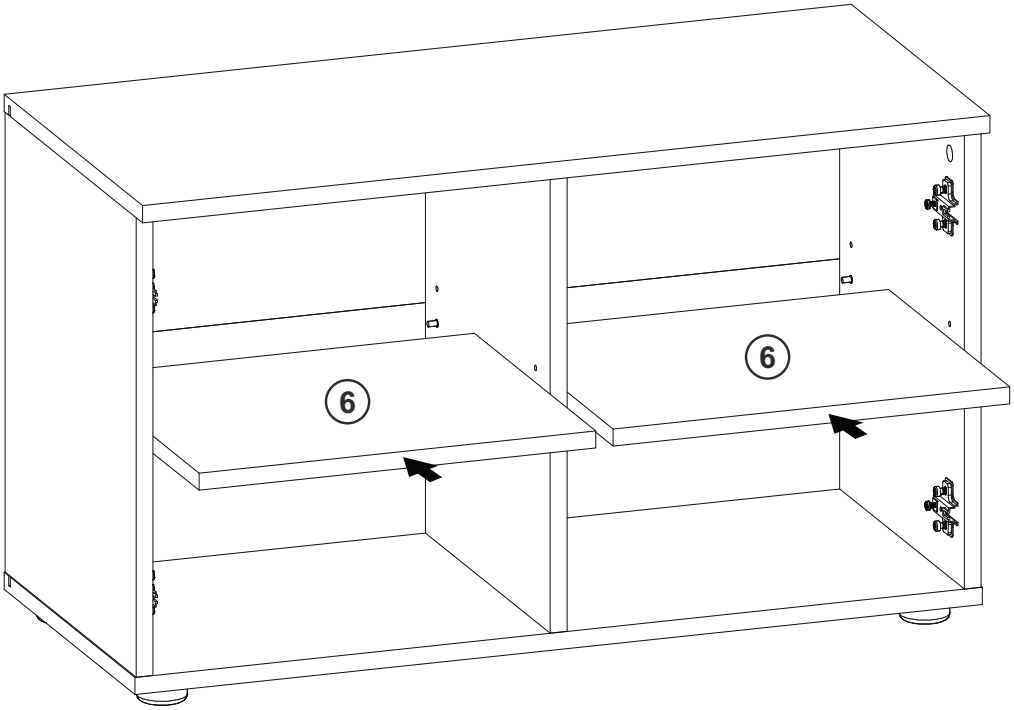

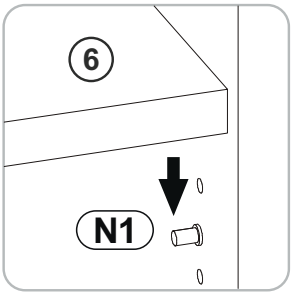

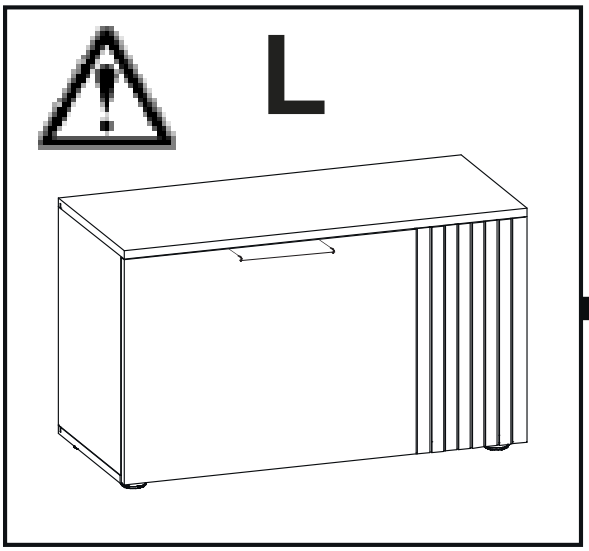

9 L=10 L

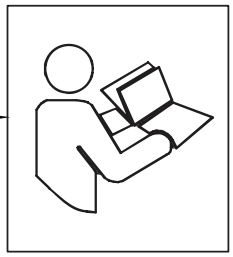

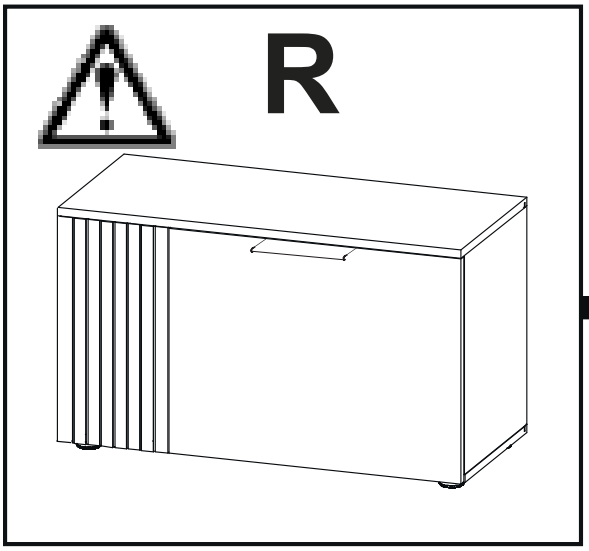

9 R=10 R

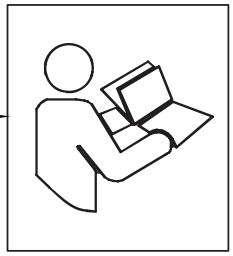

9 L

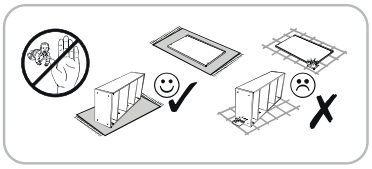

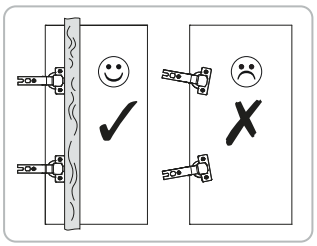

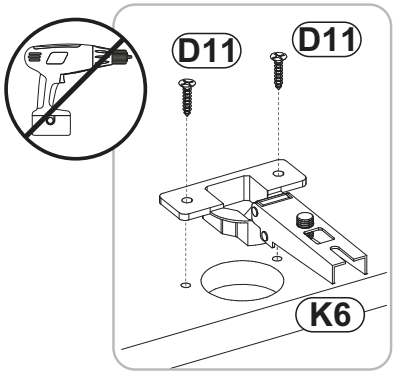

K6 Ø35	x4
D11 3,5x16	x8
D10 3x15	x2
J65 128/150	x1
R10 Ø10	x2
O4	x2

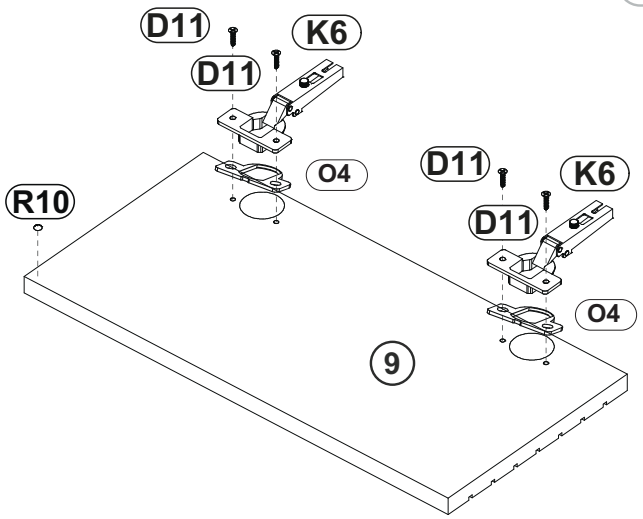

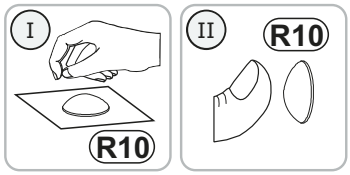

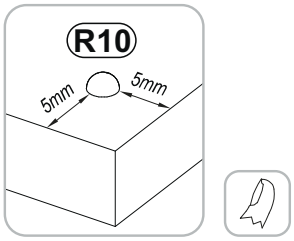

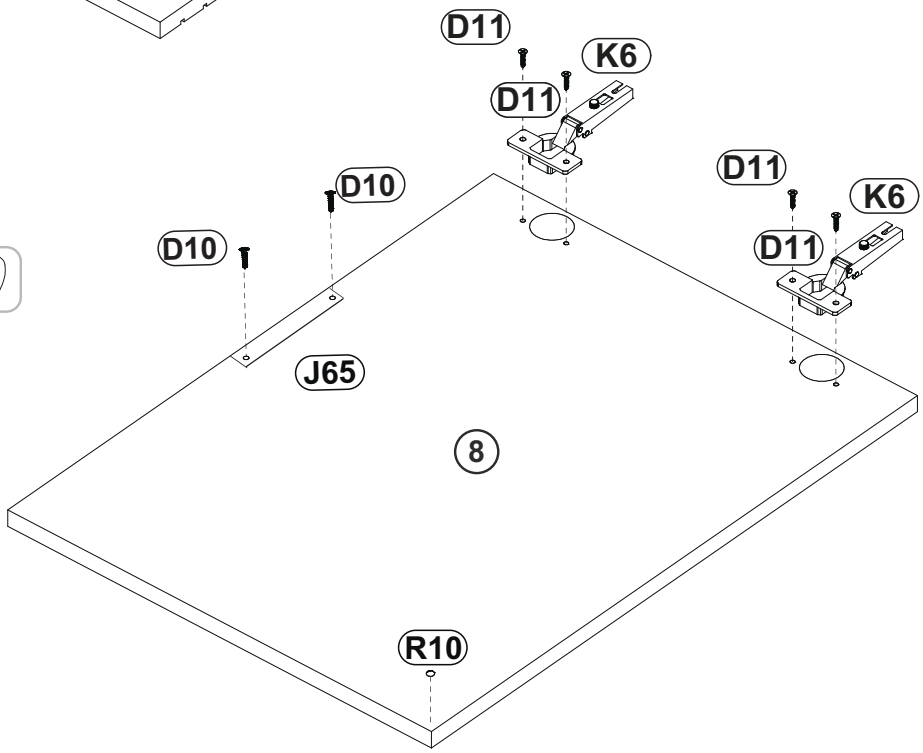

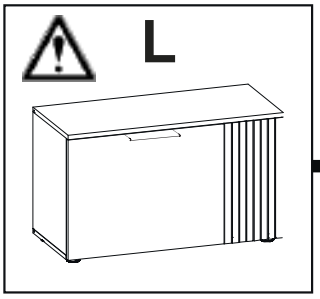

10 L

9 R

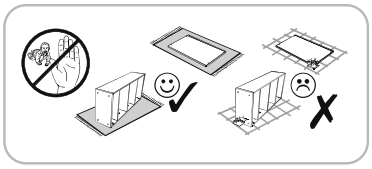

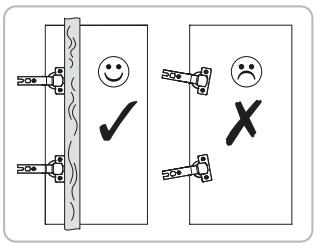

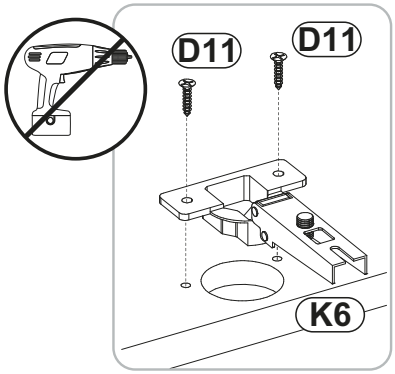

K6 Ø35	x4
D11 3,5x16	x8
D10 3x15	x2
J65 128/150	x1
R10 Ø10	x2
O4	x2

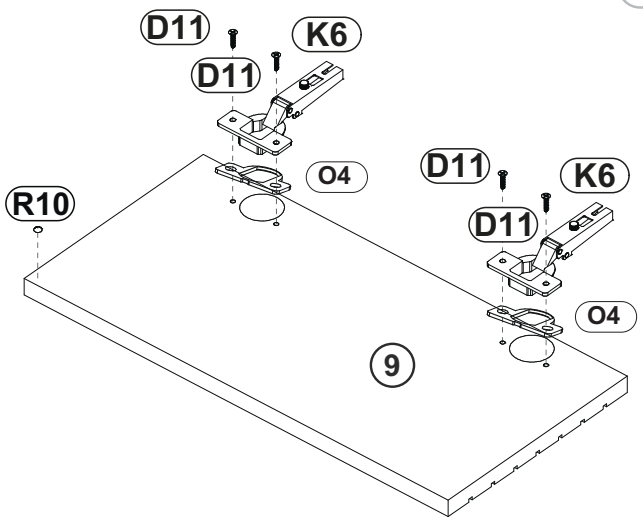

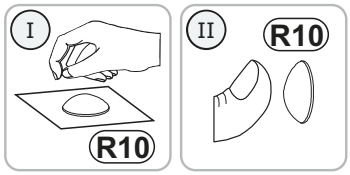

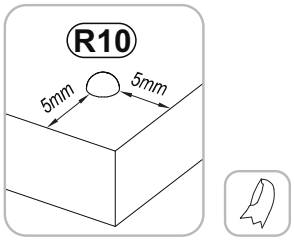

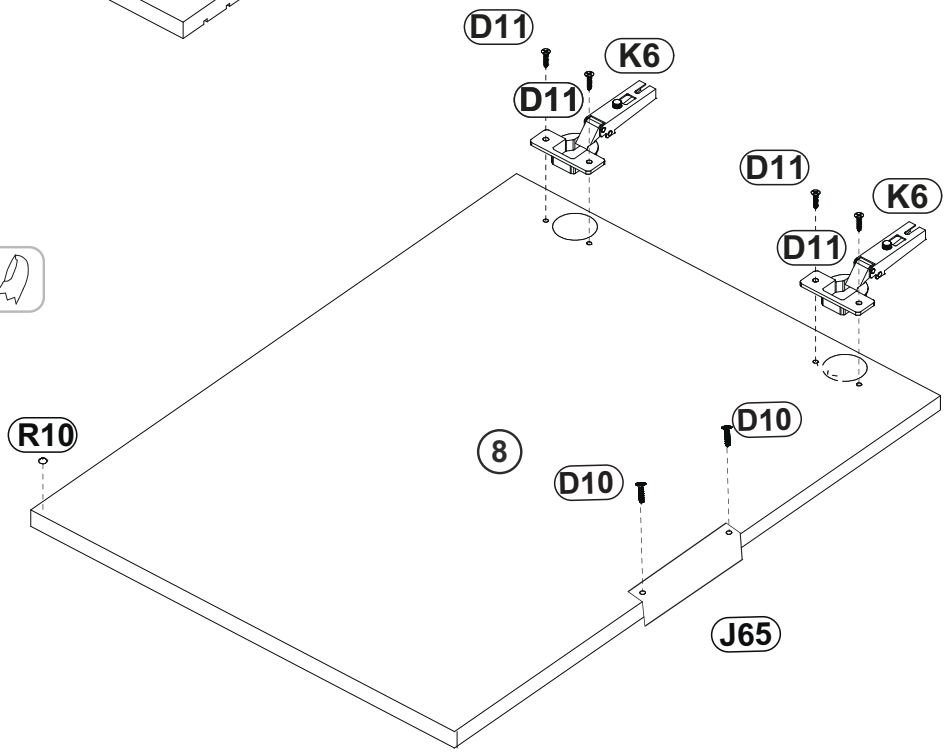

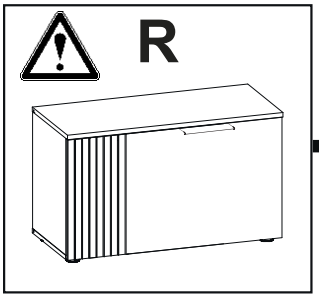

10 R

10 L

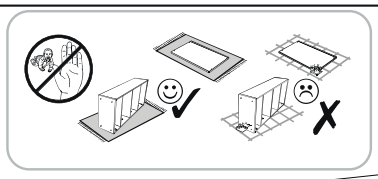

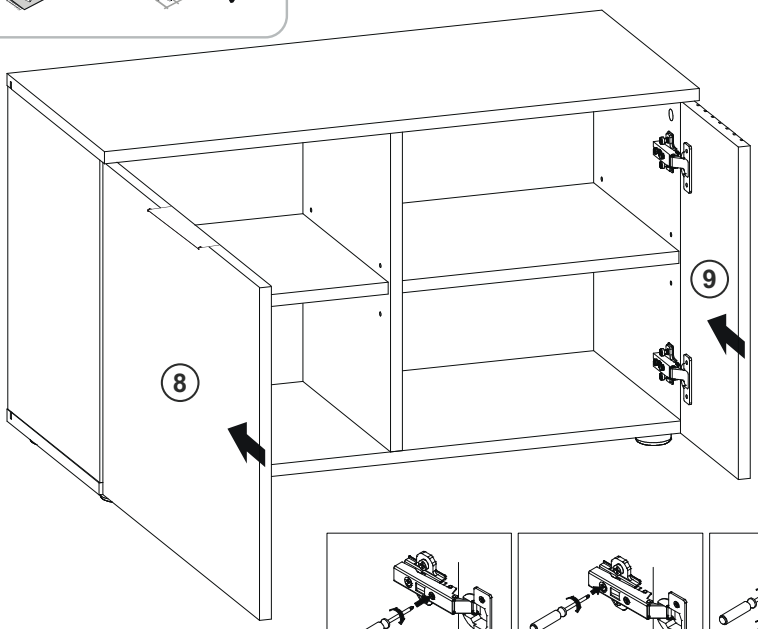

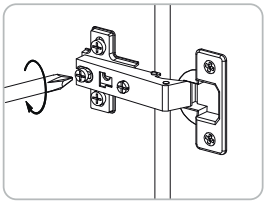

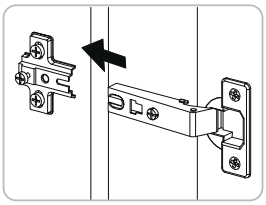

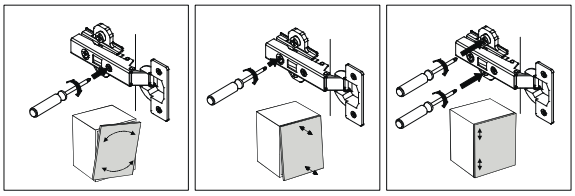

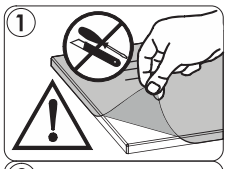

10 R

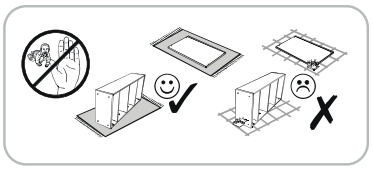

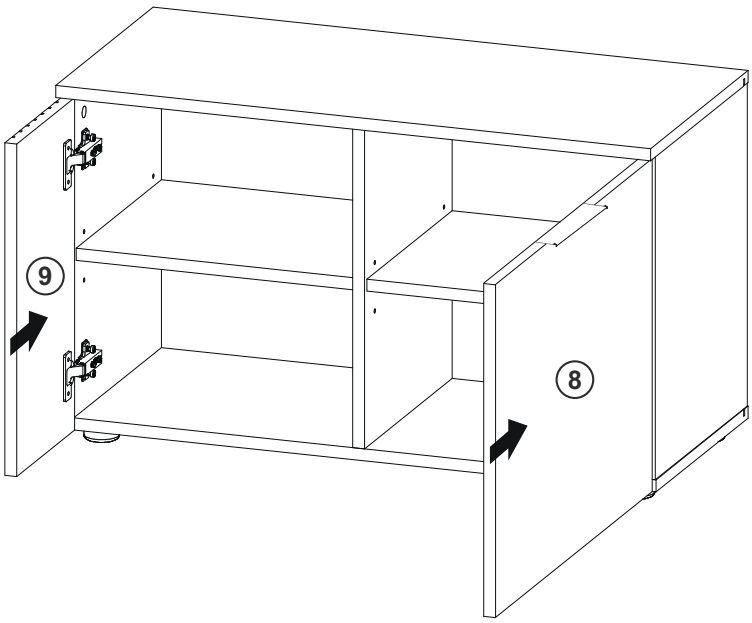

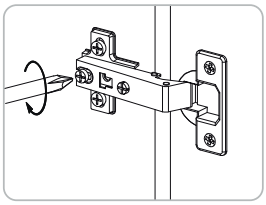

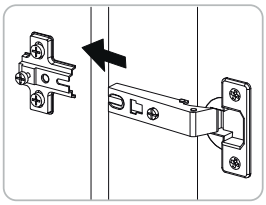

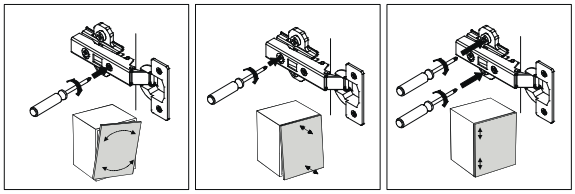

L

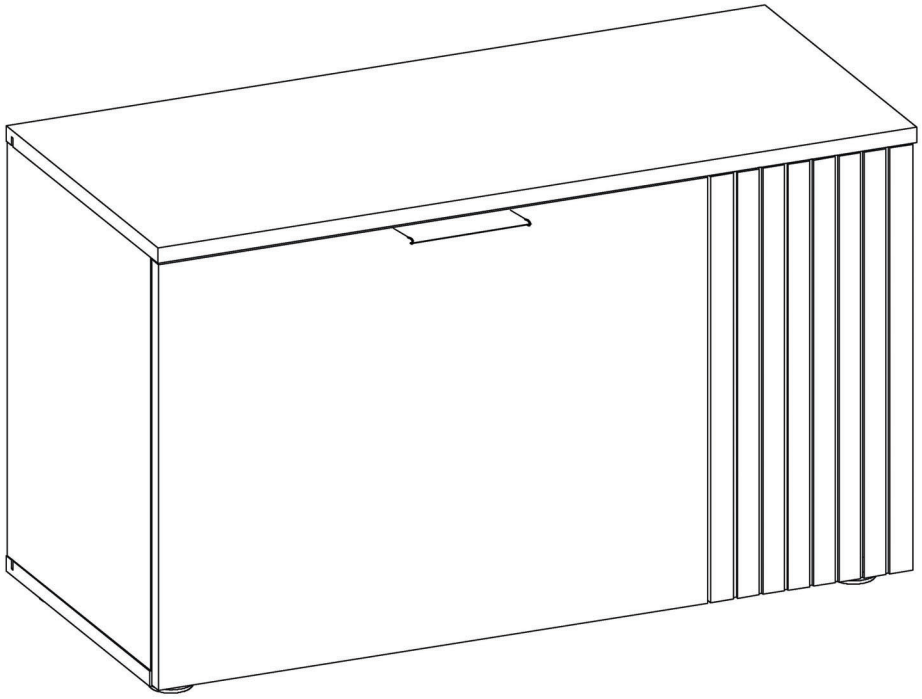
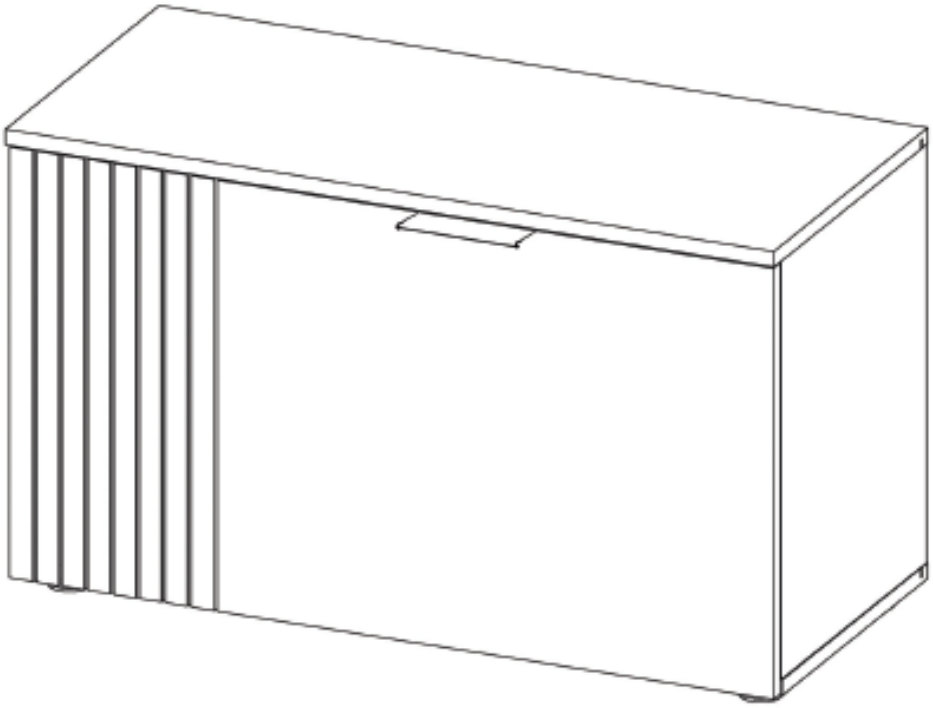
R