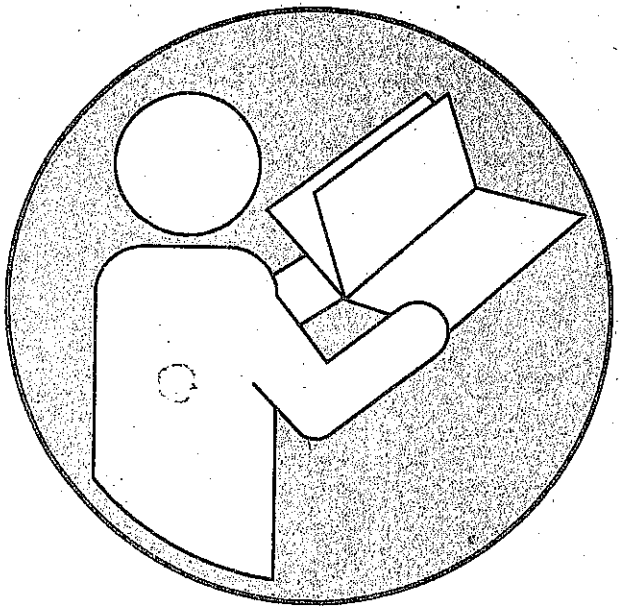

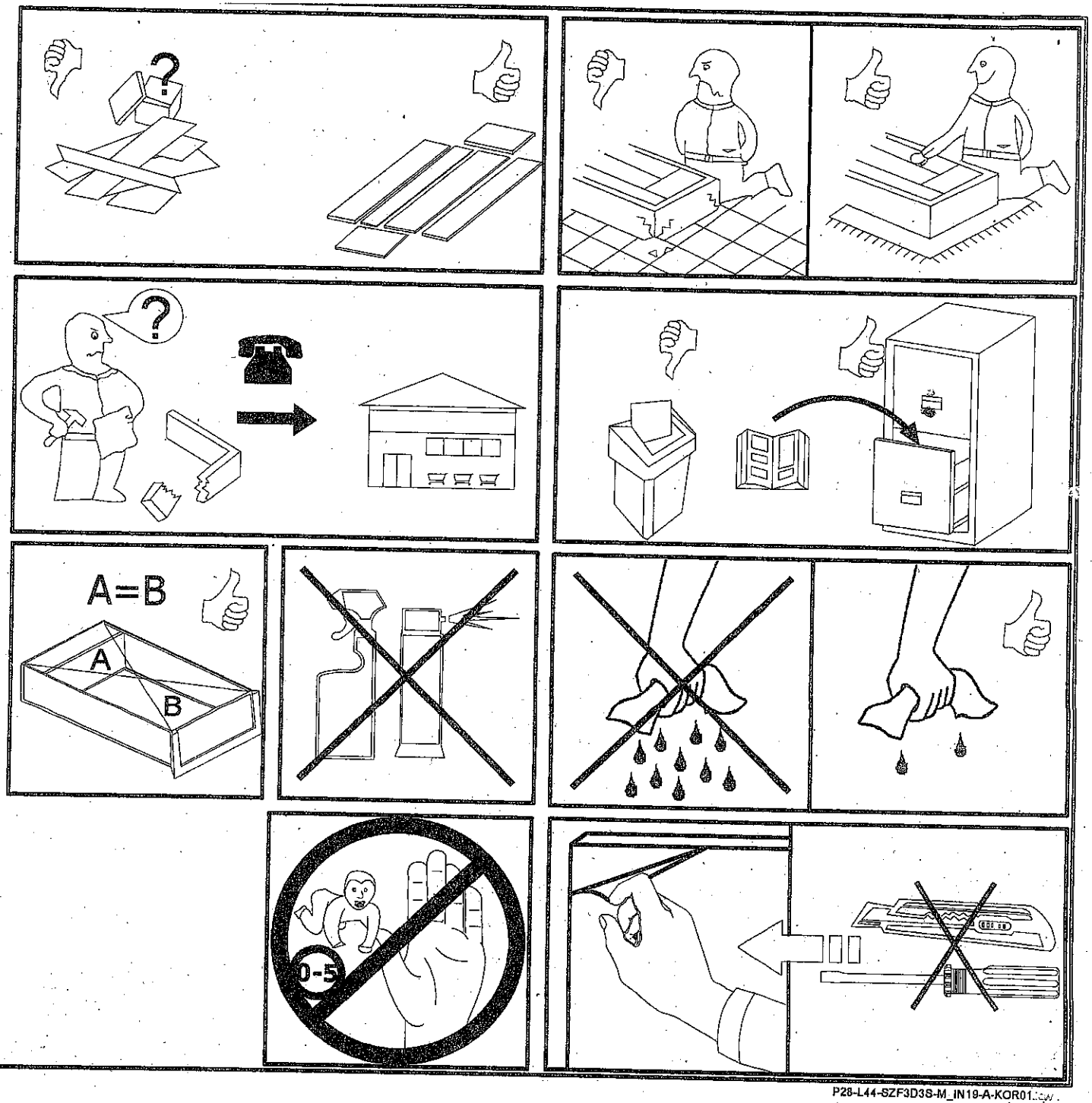
A=B
A
B
0-5

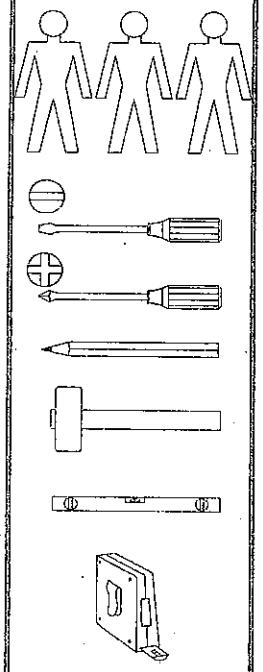

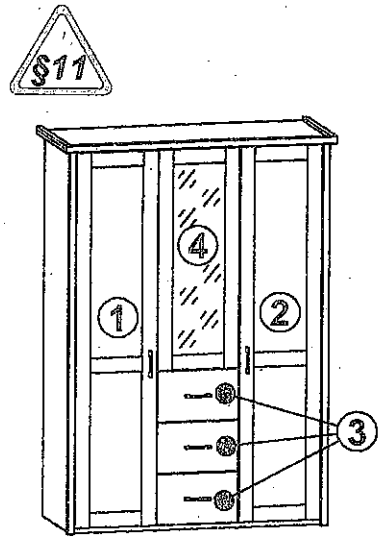

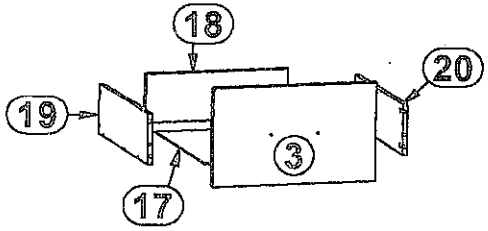

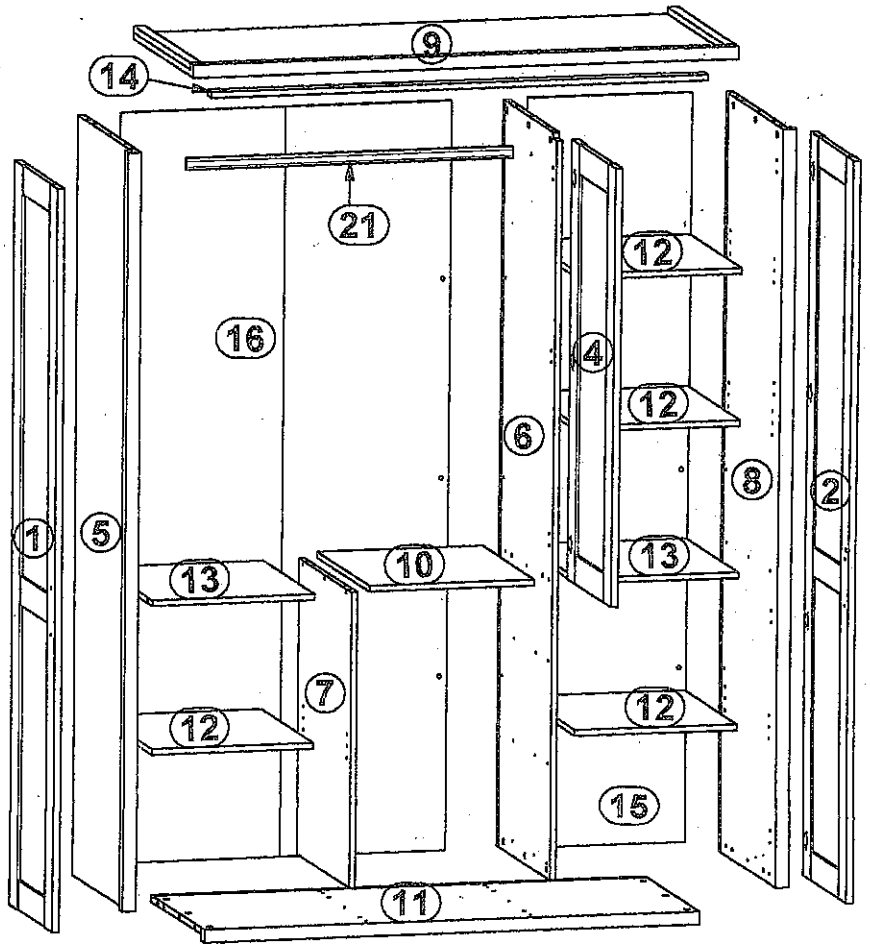



A	B	C (mm)		D
1	L30-001	2040	450	4/4
2	L30-002	2040	450	4/4
3	L30-031	450	276	4/4
4	L30-034	1200	450	4/4
5	L30-123	2080	585	1/4
6	L30-124	2044	556	1/4
7	L30-125	816	540	2/4
8	L30-126	2080	585	1/4
9	L30-205	1498	615	2/4
10	L30-206	455	540	2/4
11	L30-321	1366	556	2/4
12	L30-322	447	535	3/4
13	L30-323	448	535	3/4
14	L30-407	1366	40	2/4
15	L30-912	2054	455	4/4
16	L30-913	2054	910	4/4
17	L30-916	411	505	2/4
18	ZS3-5652	389	140	2/4
19	ZS4-533	500	140	2/4
20	ZS4-534	500	140	2/4
21	dr-897x30	897	30	2/4

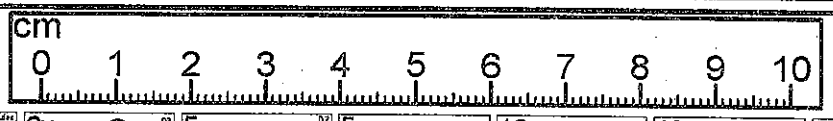

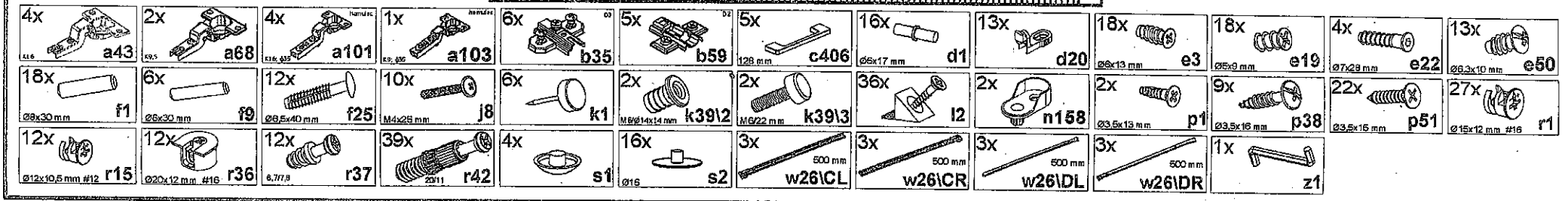

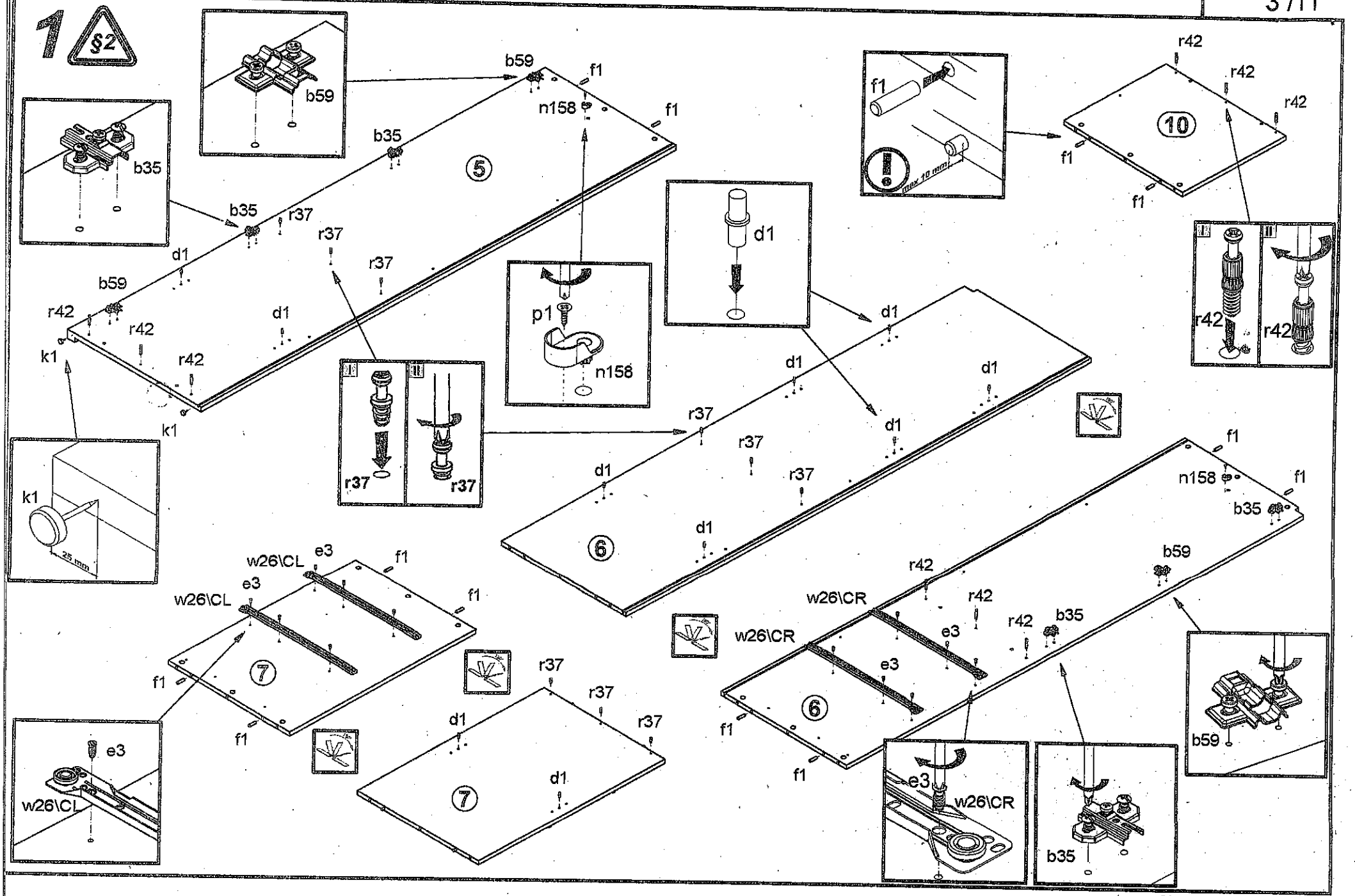
1
§2
b59
b35
f1
n158
r37
d1
r42
k1
p1
5
6
7
10
w26\CL
e3
w26\CR
25 mm
max 10 mm

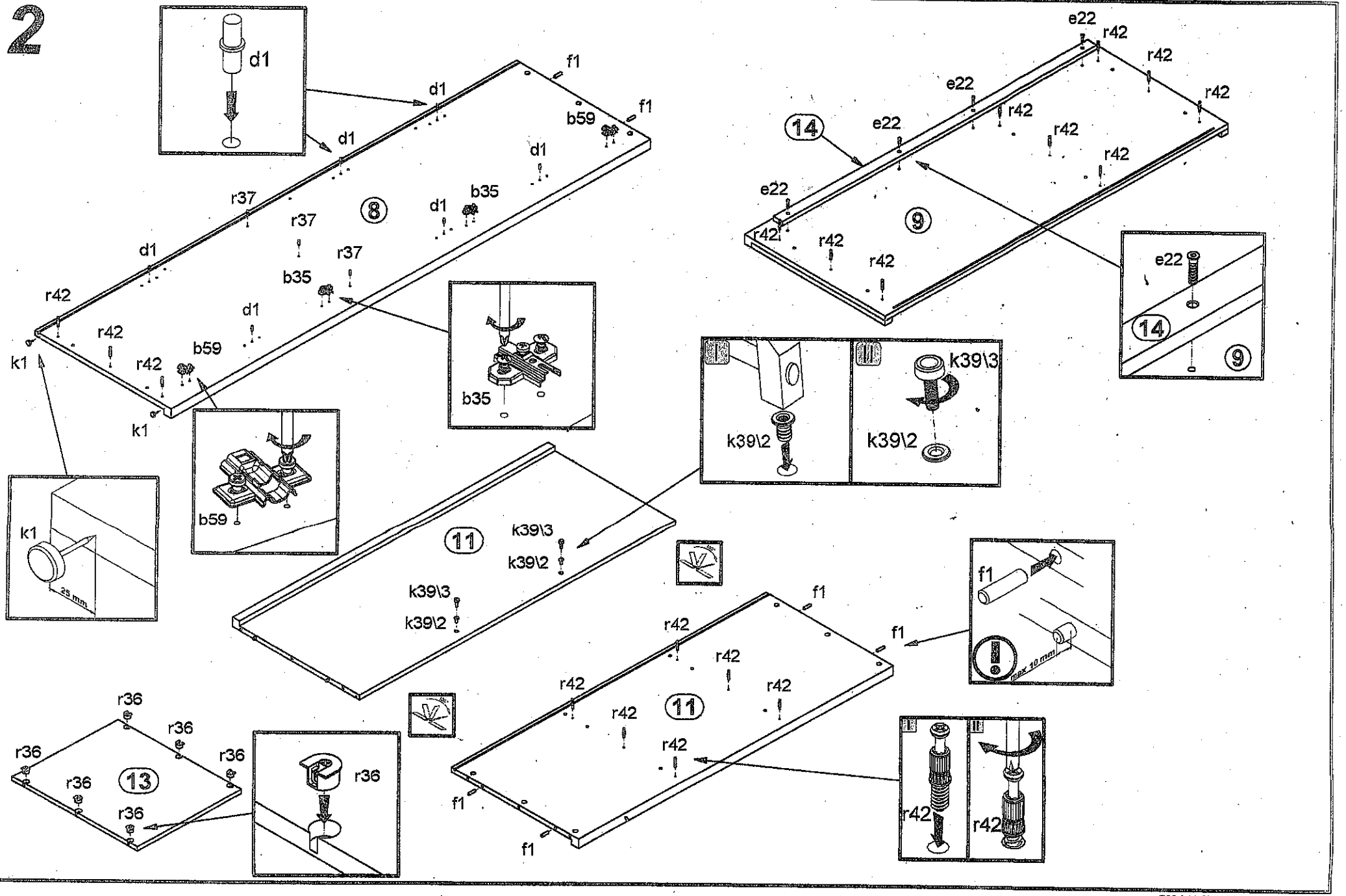
2
d1
f1
b59
r37
b35
r42
k1
8
9
14
e22
k39\3
k39\2
11
25 mm
max 10 mm
r36
13

3

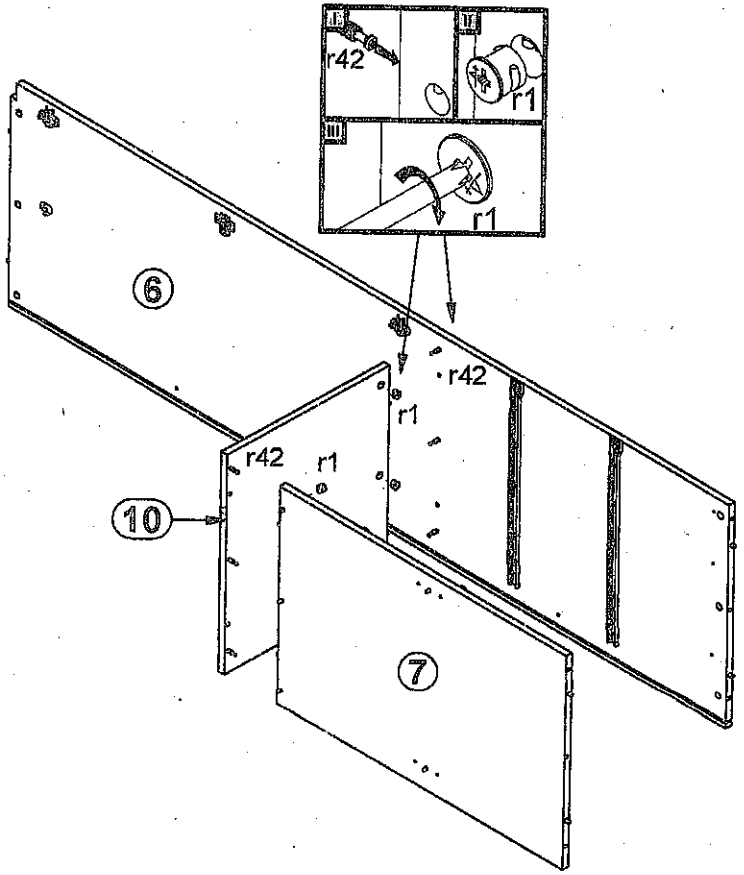

4

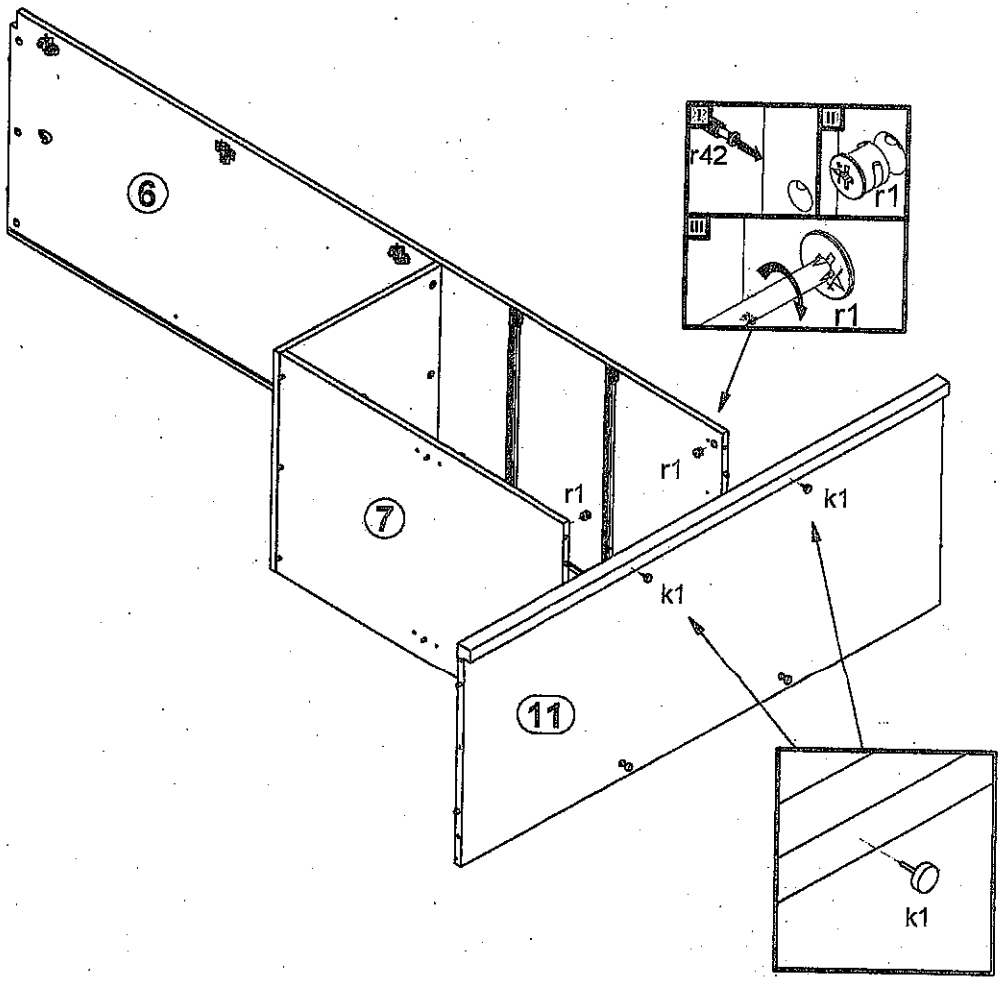

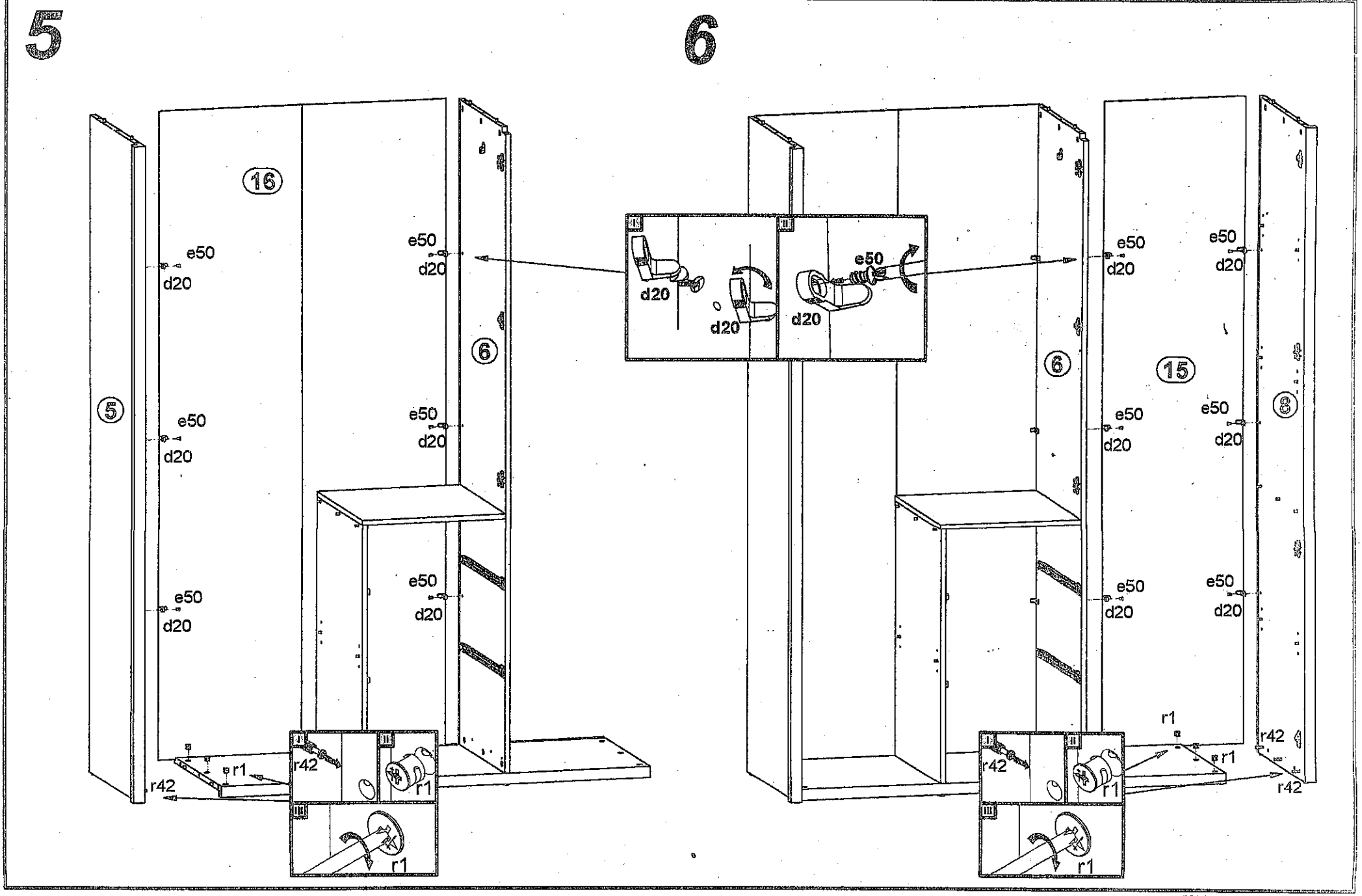
5
6
16
5
6
15
e50
d20
r1
r42

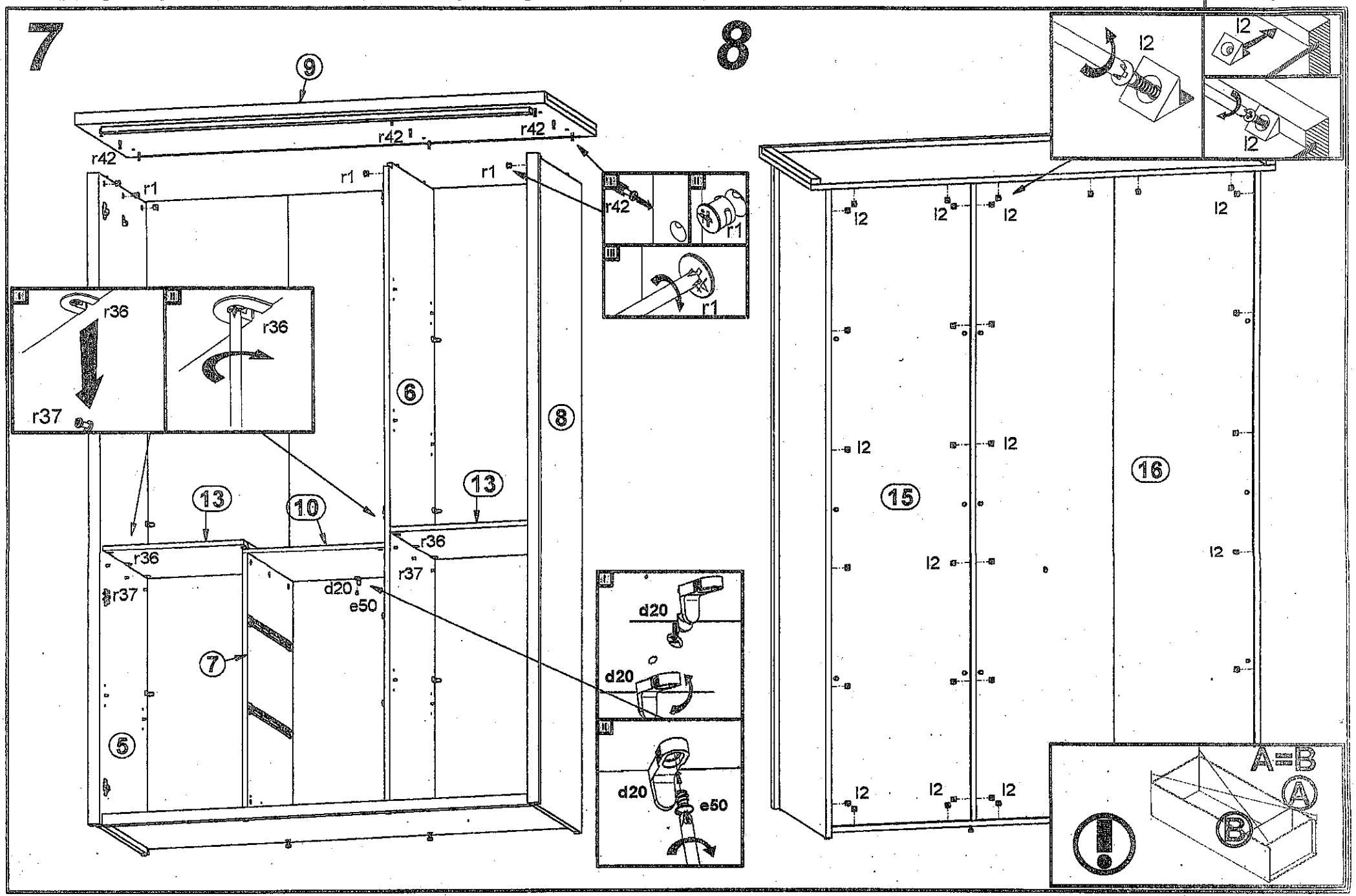
7
8
9
r42
r1
r36
r37
d20
e50
12
6
8
13
10
7
5
15
16
A
B

9

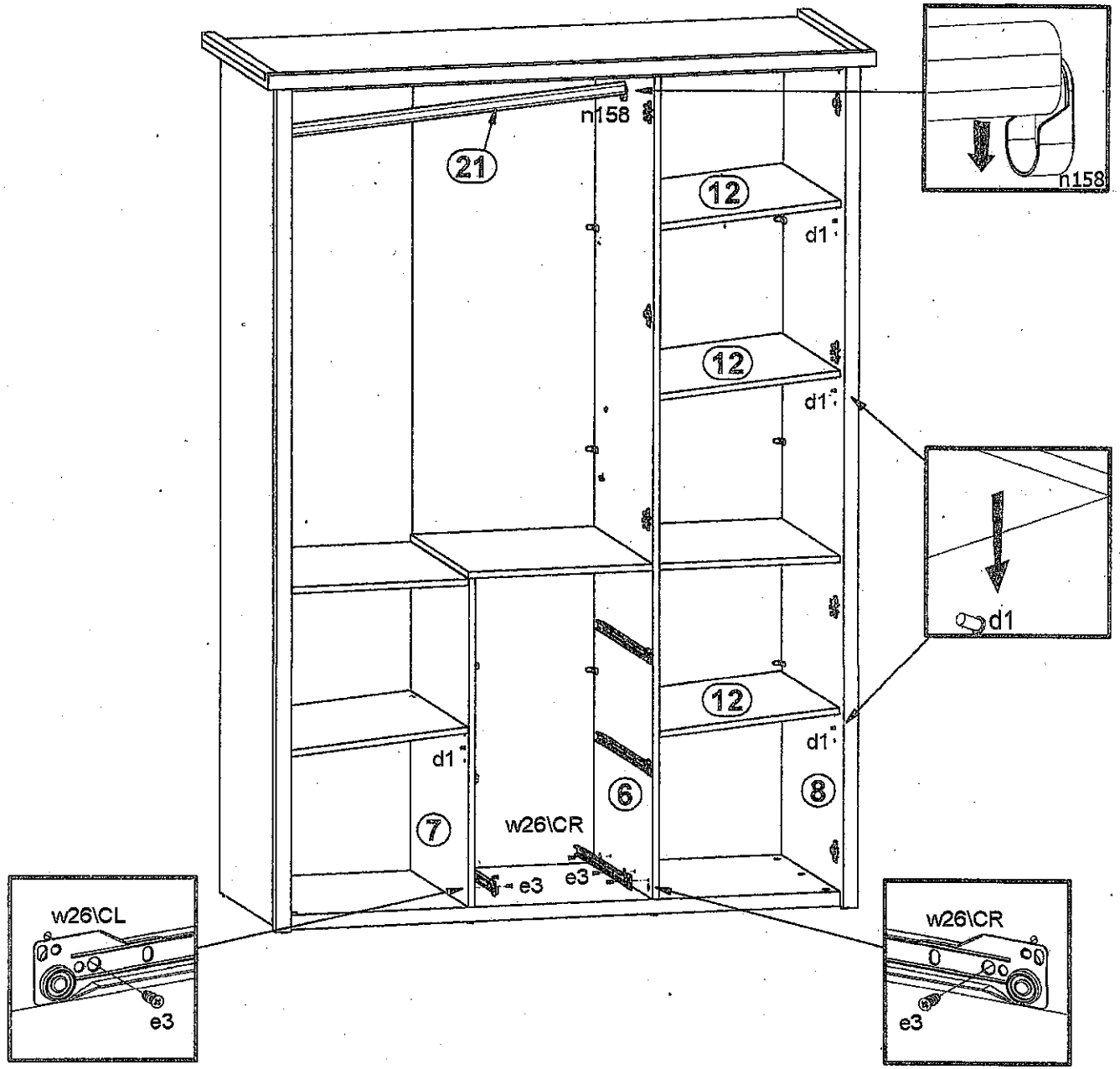
n158
21
12
d1
12
d1
d1
12
d1
d1
8
7
6
w26\CR
e3
e3
n158
d1
w26\CL
e3
w26\CR
e3

10

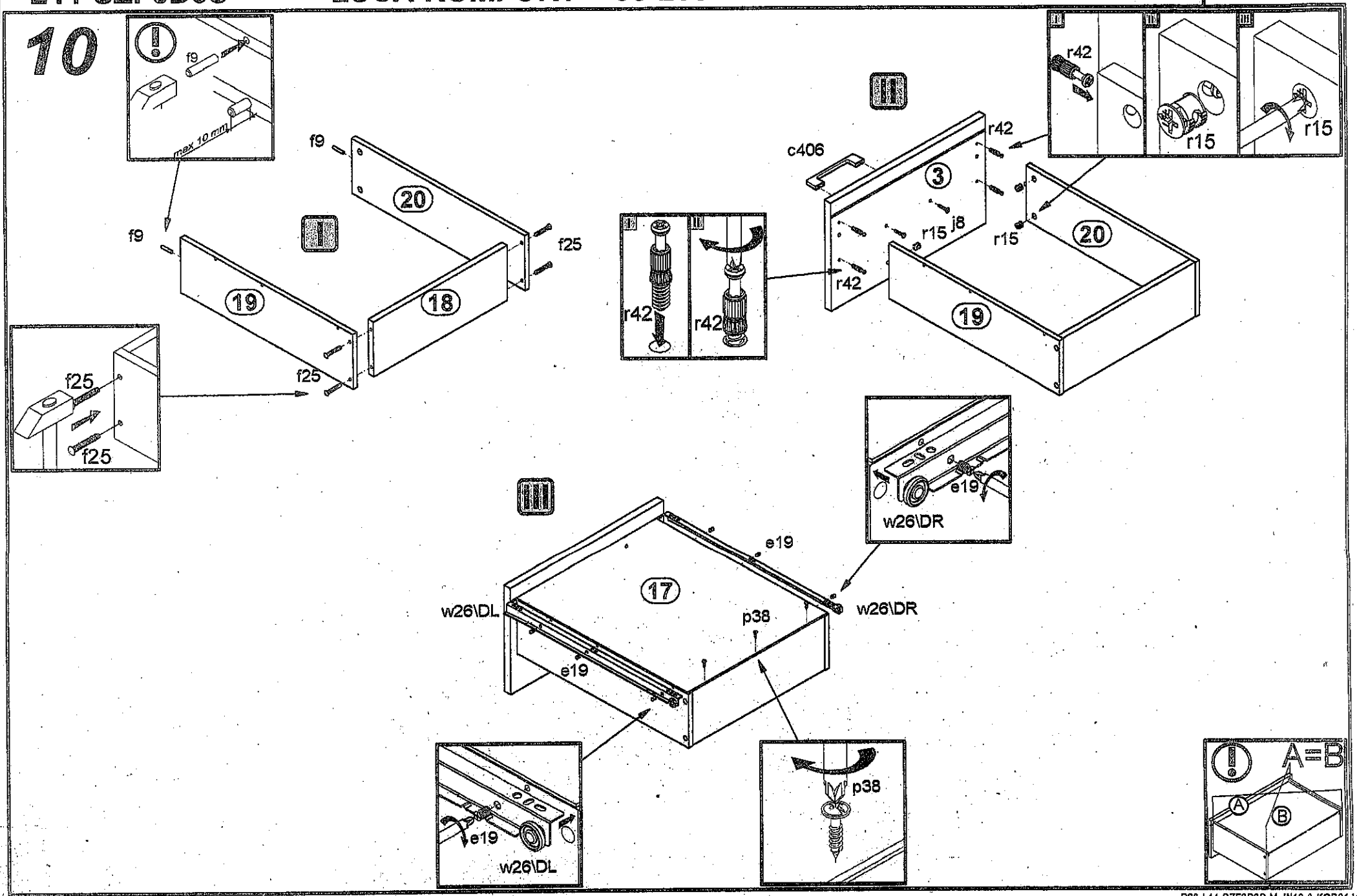
f9
max 10 mm
f9
20
f25
f9
19
18
f25
f25
f25
r42
r42
r42
c406
3
r15
j8
r42
r15
20
19
r42
r15
r15
e19
w26\DR
e19
17
w26\DL
p38
w26\DR
e19
e19
w26\DL
p38
A=B
A
B

11

§11

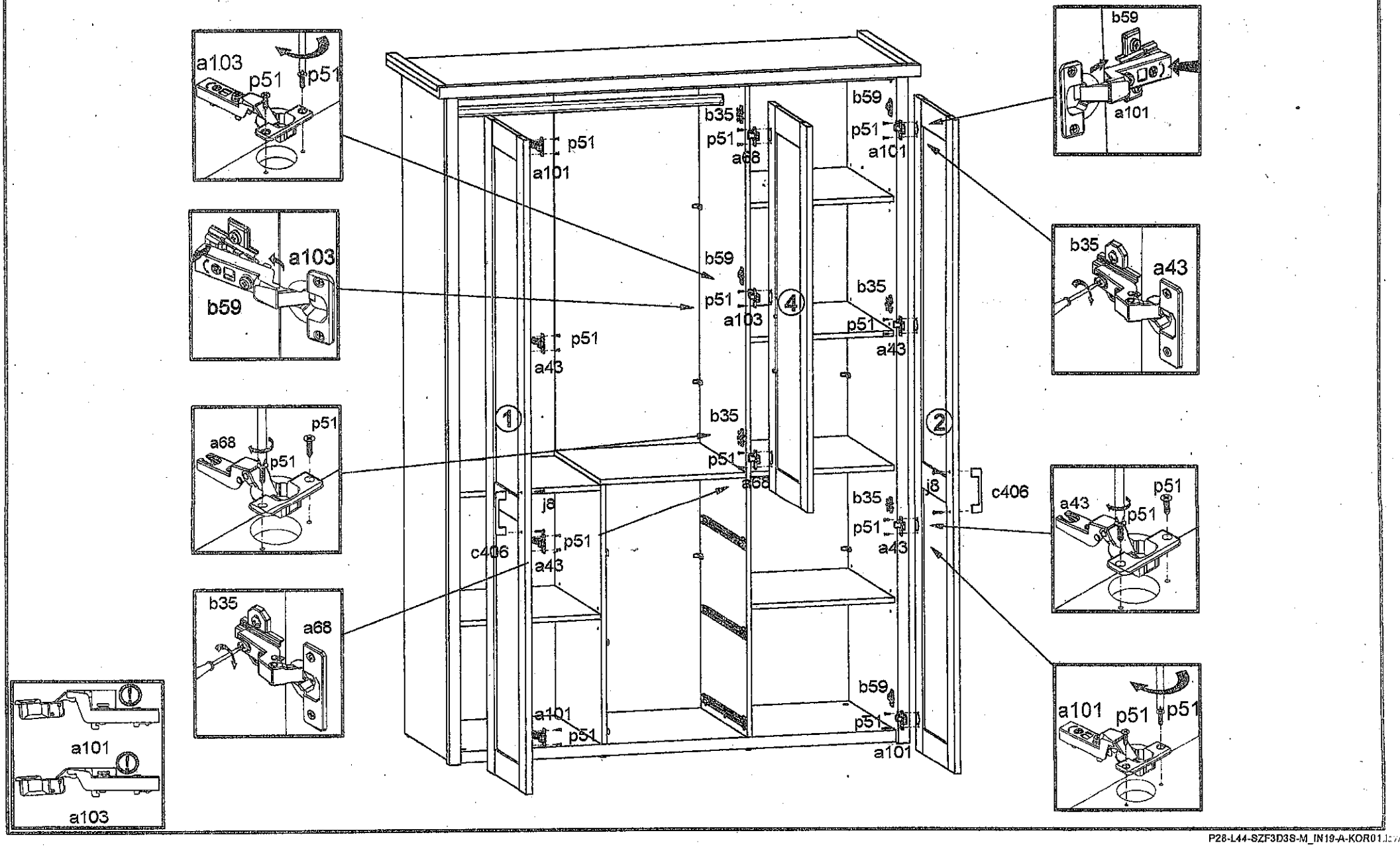
a103
p51
p51
a103
b59
a68
p51
a68
p51
b35
a68
a101
a103
b59
p51
a101
b35
p51
a68
p51
a101
p51
a43
b35
p51
a68
j8
c406
p51
a43
b59
p51
a101
b59
a101
b35
a43
b35
p51
a103
4
p51
a43
1
2
j8
c406
b35
p51
a43
b59
p51
a101
a43
p51
p51
a101
p51
p51
a101

12

