ARN 51B/180

finori GmbH
Straßäcker 2
D - 96253 Untersiemau

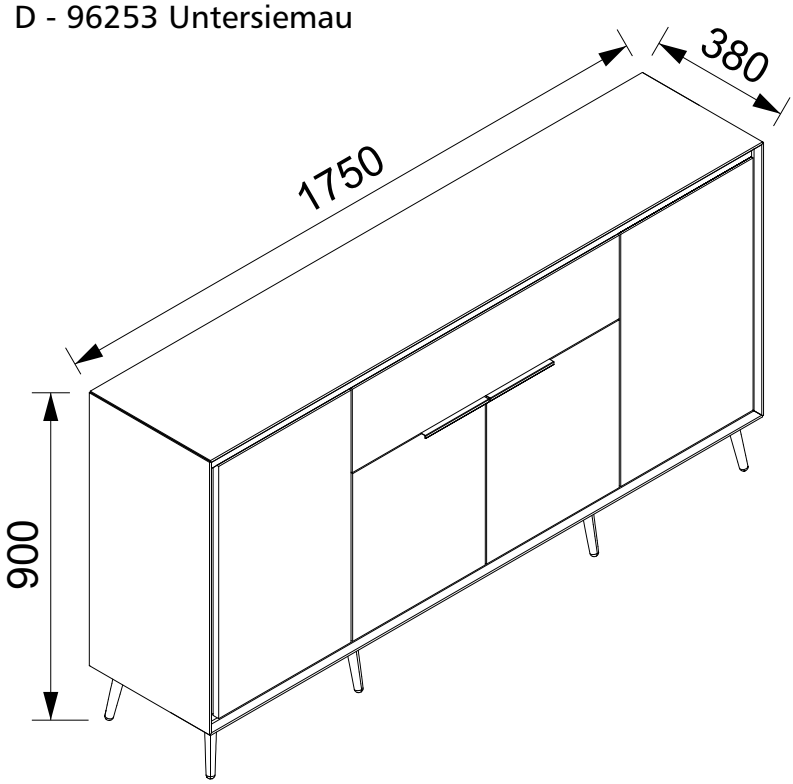

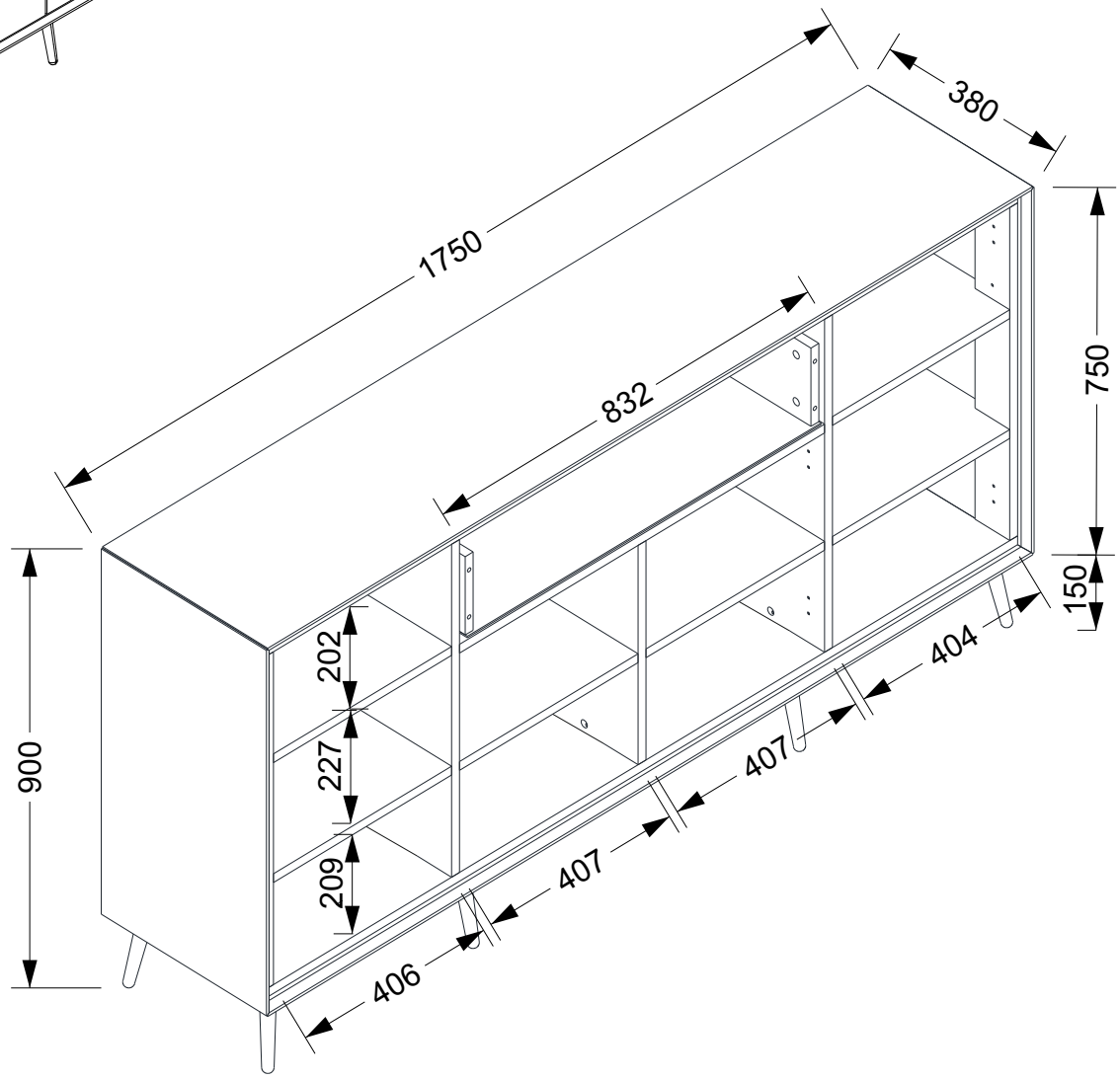





(D) Befolgen Sie stets die Anleitung des Herst ellers!
(GB) Please generally follow the manufacturer's instructions!
(FR) Suivez toujours les instructions du fabricant!
(NL) Volg steeds de handleiding van de producent!
(ES) Siga siempre las instrucciones del fabricante!
(PL) Stale przestrzegaj instrukcji producenta!

(RU) Всегда следуйте инструкции произво дителя!
(IT) Seguire sempre le istruzioni del produttore!
(HU) Mindig tartsa be a gyártó utasításait!
(P) Siga sempre as instruções do fabricante!
(CZ) Vždy dodržujte pokyny výrobce!
(SK) Vždy dodržujte pokyny výrobcu!



(D) Verwenden Sie zur Reinigung nur ein feuchtes Tuch!
(GB) Please only clean with a damp cloth!
(FR) N'utilisez qu'un chion humide pour le nettoyage!
(NL) Gebruik voor de reiniging enkel een vochtige doek!
(ES) Para limpiar utilice sólo un paño húmedo!
(PL) Do czyszczenia używaj wilgotnej szmatki!

(RU) Для очистки используйте только влажную ткань!
(IT) Per la pulizia, utilizzare solo un panno umido!
(HU) A tisztításhoz elegendő egy nedves kendő használata!
(P) Para a limpeza use apenas um pano húmido!
(CZ) Pro čištění používejte pouze vlhký hadřík!
(SK) Na čistenie používajte iba vlhkú handričku!

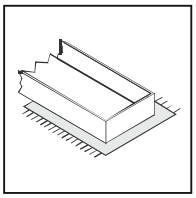

(D) Bauen Sie das Produkt auf einer Unterlage auf!
(GB) Please mount the product on a bott om support!
(FR) Montez le produit sur une base!
(NL) Monteer het product op een basis!
(ES) Monte el producto sobre una base!
(PL) Rozkładaj produkt na podkładce!

(RU) Собирайте изделие на подстилке!
(IT) Montare il prodotto su un supporto!
(HU) Az összeszereléskor helyezzen a termék alá megfelelő alátétet!
(P) Monte o produto numa superficie plana!
(CZ) Výrobek smontujte na pevném podkladu!
(SK) Výrobok zmontujte na pevnom podklade!



(D) Verwenden Sie das Produkt nur in Innenräumen!
(GB) Please exclusively use the product indoors!
(FR) N'utilisez le produit qu'à l'intérieur!
(NL) Gebruik het product enkel binnenshuis!
(ES) Utilice el producto sólo en interiores!
(PL) Używaj produkt tylko w pomieszczeniach wewnętrznych!

(RU) Используйте изделие только во внутренних помещениях!
(IT) Utilizzare il prodotto solo in ambienti interni!
(HU) A termék csak bel terekben használható!
(P) Use o produto apenas no interior!
(CZ) Používejte výrobek pouze uvnitř!
(SK) Výrobok používajte len vovnútri!

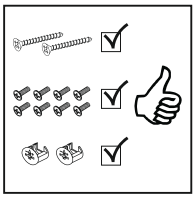

(D) Legen Sie die Beschläge zus ammen und prüf en Sie die Vollständigk eit!
(GB) Please join the fittings and verify their completeness!
(FR) Pliez les raccords ensemble et vérifier qu'ils sont complets!
(NL) Leg de onderdelen samen en controleer de volledigheid!
(ES) Junte los accesorios y compruebe que están todos!
(PL) Rozłóż poszczególne części i sprawdź kompletność!

(RU) Положите фурнитур у в одно место и проверь те комплектность!
(IT) Mettere insieme le guarnizioni e verificarne la completezza!
(HU) Állítsa össze a sarokvasakat, és ellenőrizze, hogy épek-e!
(P) Coloque os encaixes juntos e verifique se estão completos!
(CZ) Složte armatury a zkontrolujte úplnost!
(SK) Zložte armatúry a skontrolujte úplnosť!



(D) Bei fehlenden Teilen kontaktieren Sie den Herst eller!
(GB) If parts are missing, please turn to the manufacturer!
(FR) En cas de pièces manquantes, veuillez contacter le fabricant! SK
(NL) Contacteer de fabrikant als er onderdelen ontbreken!
(ES) En el caso de que falten piezas, póngase en contacto con el fabricante!
(PL) W razie braku części skontaktuj się z producentem!

(RU) При отсутствии каких-либо час тей обратитесь к производителю!
(IT) In caso di pezzi mancanti, contattare il produttore!
(HU) Ha hiányozna valamelyik elem, lépjen kapcsolatba a gyártóval!
(P) Em caso de peças em falta, entre em contato com o fabricante!
(CZ) Pro chybějící díly kontaktujte výrobce!
(SK) Ak vám chýbajú diely kontaktujte výrobcu!

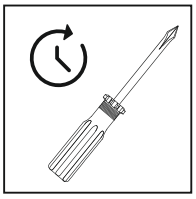

(D) Ziehen Sie die Schrauben nach einiger Zeit des Gebrauchs erneut fest!
(GB) Please re-tighten the screws after having used the product for a while!
(FR) Resserrer les vis après un certain temps d'utilisation!
(NL) Draai de schroeven na een zekere gebruikstijd opnieuw vast!
(ES) Asegure de nuevo los tornillos tras usarlo durante un tiempo!
(PL) Po pewnym czasie użytkowania ponownie dokręć śruby!

(RU) Спустя некоторое время использования подкр утите гайки!
(IT) Stringere nuovamente le viti dopo un certo periodo di utilizzo!
(HU) A használat során némi idő elteltével húzza meg újra a csavarokat!
(P) Reaperte os parafusos após algum tempo de uso!
(CZ) Po určité době používání šrouby znovu utáhněte!
(SK) Po určitej dobe používania skrutky znovu utiahnite!

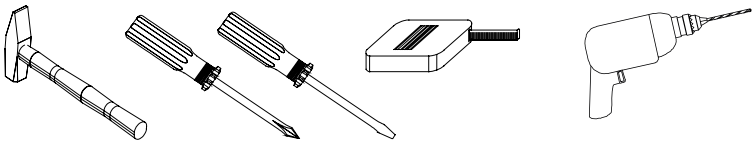

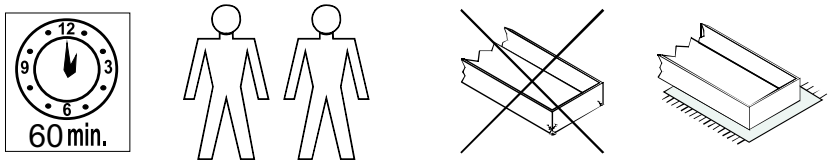

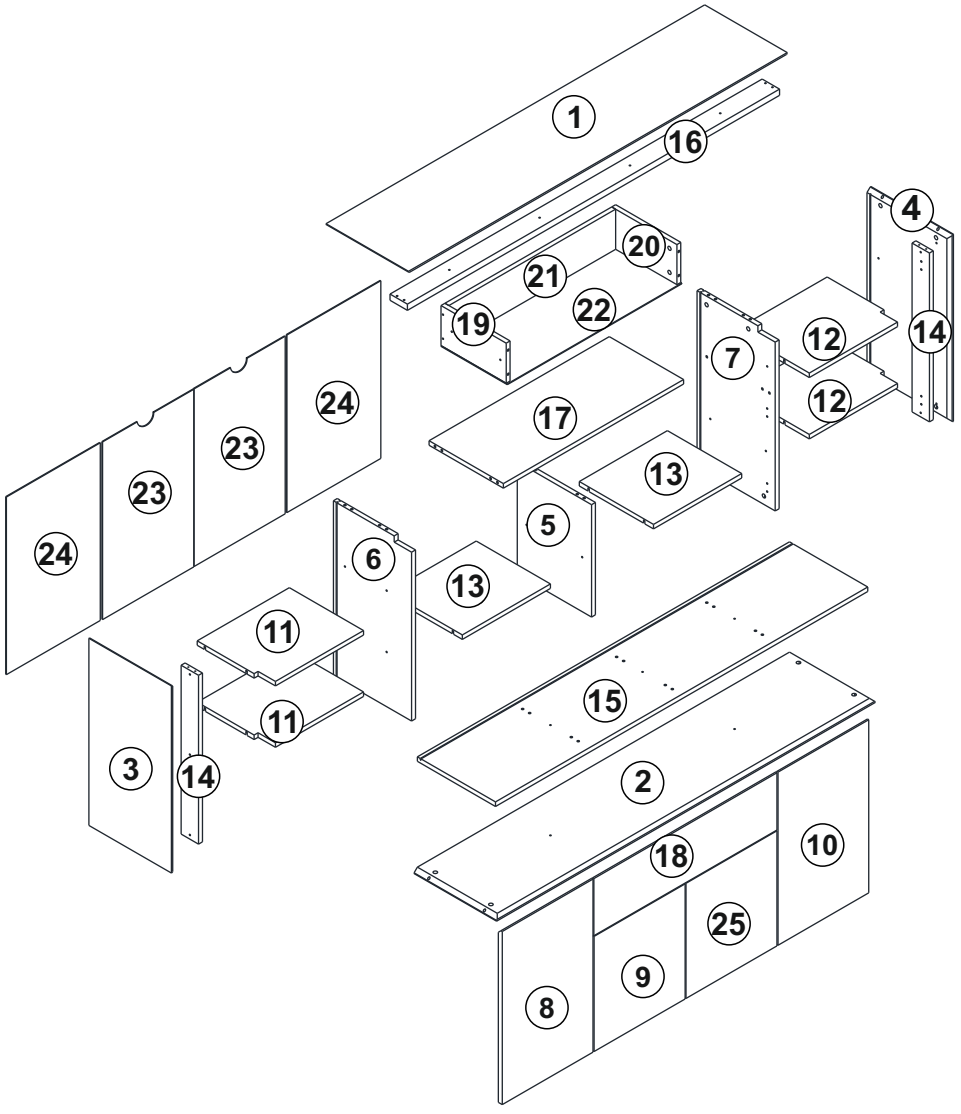

.01	1	1744	380	18
.02	1	1744	380	18
.03	1	746	380	18
.04	1	746	380	18
.05	1	448	338	18
.06	1	698	360	18
.07	1	698	360	18
.08	1	690	418	18
.09	1	459	419	18
.10	1	690	418	18
.11	2	424	340	18
.12	2	424	340	18
.13	2	406	336	18
.14	2	671	80	18
.15	1	1714	360	18
.16	1	1714	80	25
.17	1	830	340	18
.18	1	843	228	18
.19	1	300	160	18
.20	1	300	160	18
.21	1	768	160	18
.22	1	804	305	3
.23	2	708	420	3
.24	2	708	432	3
.25	1	459	419	18

BOX 1	1,2,14,14,15,16
BOX 2	3,4,5,6,7,13,13
BOX 3	8,9,25,10,19,20,23,23,24,24
BOX 4	11,11,12,12,17,18,22

BOX 2	✓

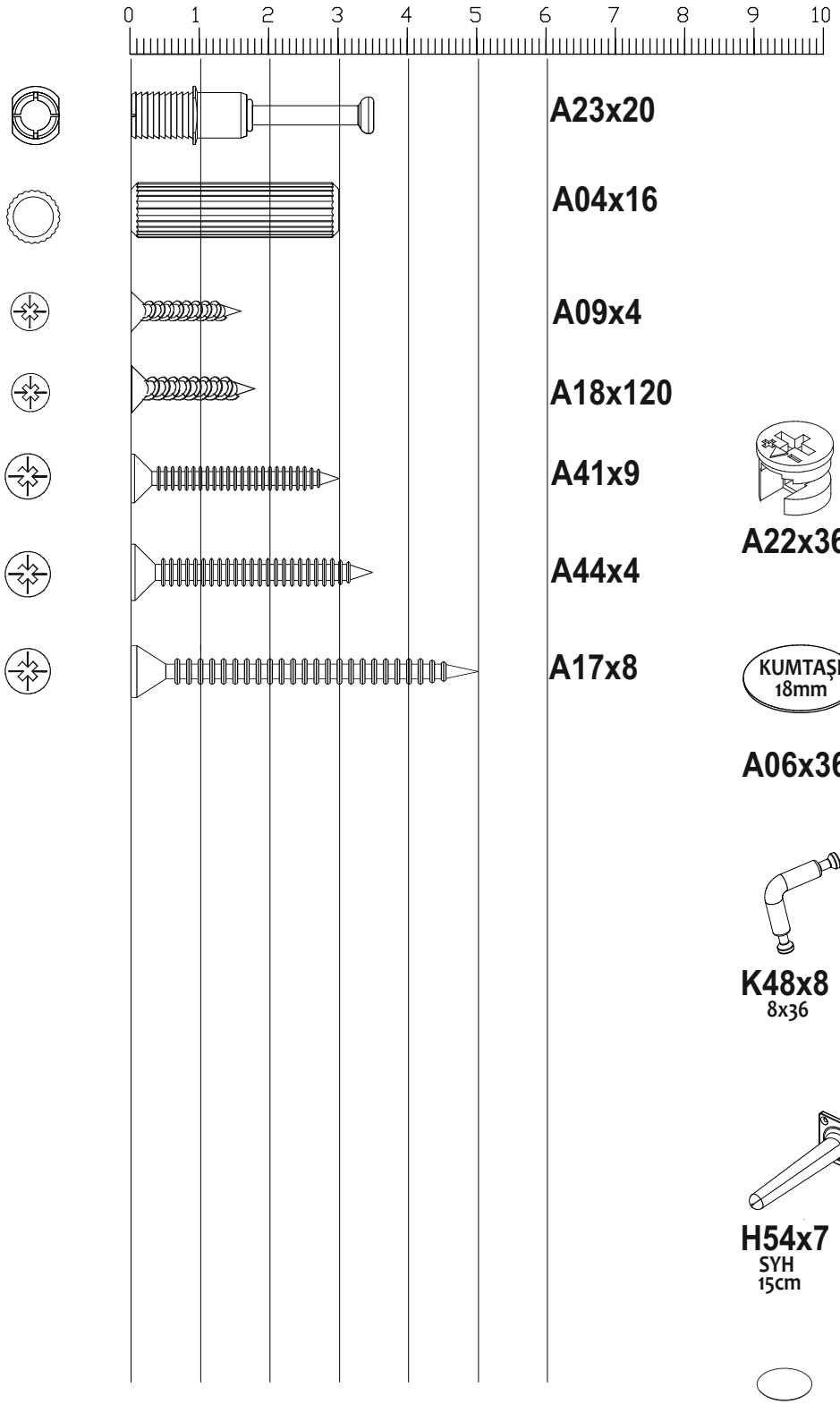

A23x20

A04x16

A09x4

A18x120

A41x9

A44x4

A17x8

A22x36

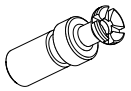

V11x24

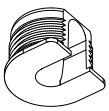

V10x24

A06x36

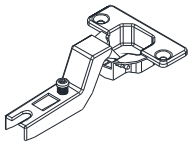

C03x4

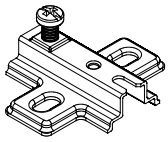

C05x8

K48x8
8x36

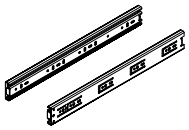

P02x1T
33x300

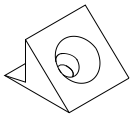

A25x50

H54x7
SYH
15cm



K45x2
SYH
200mm

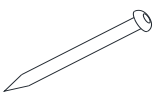

A48x9

A10x10
KUMTAŞI
14mm

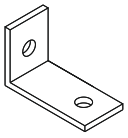

A35x2
60x20

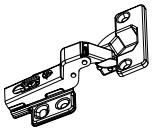

C12x4

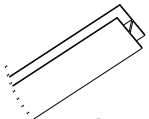

SYH
A64x4
696 mm

1

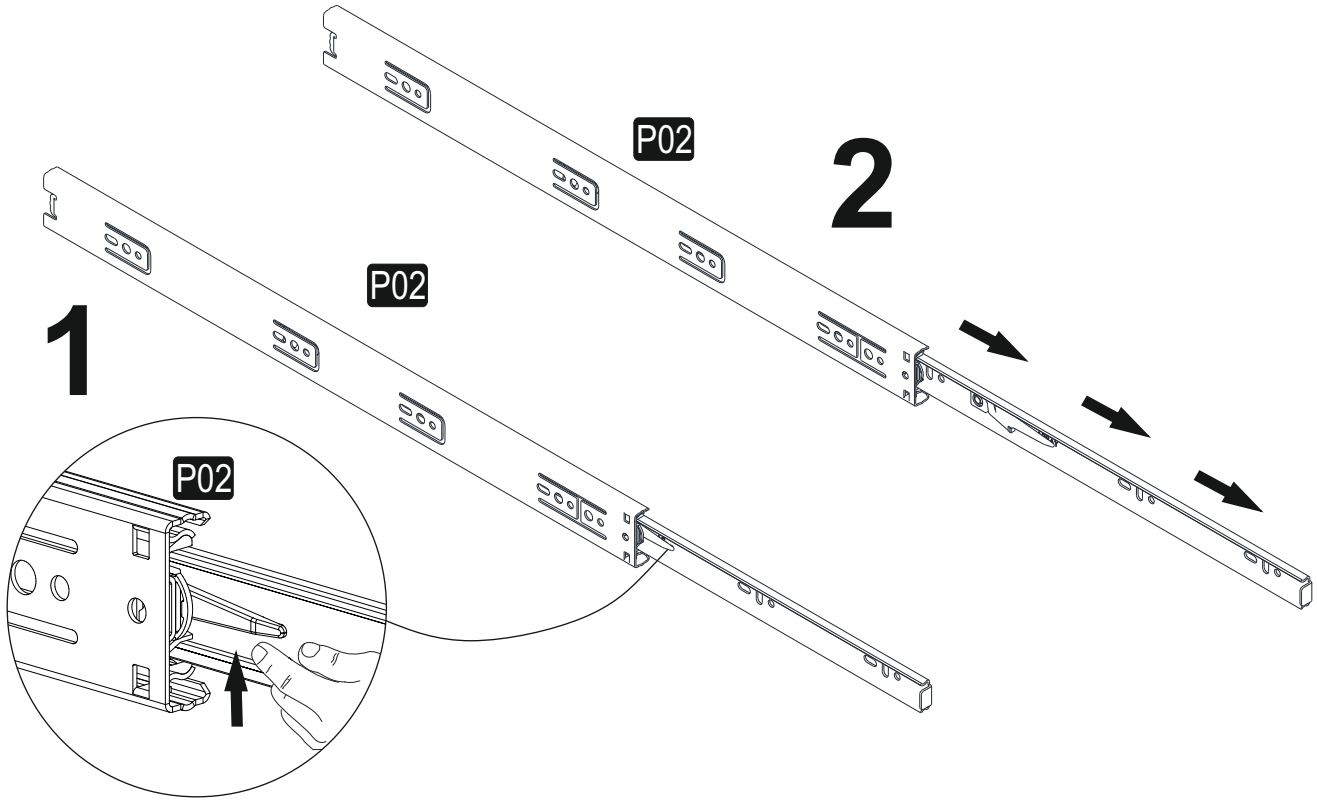
P02
2
P02
1
P02

2

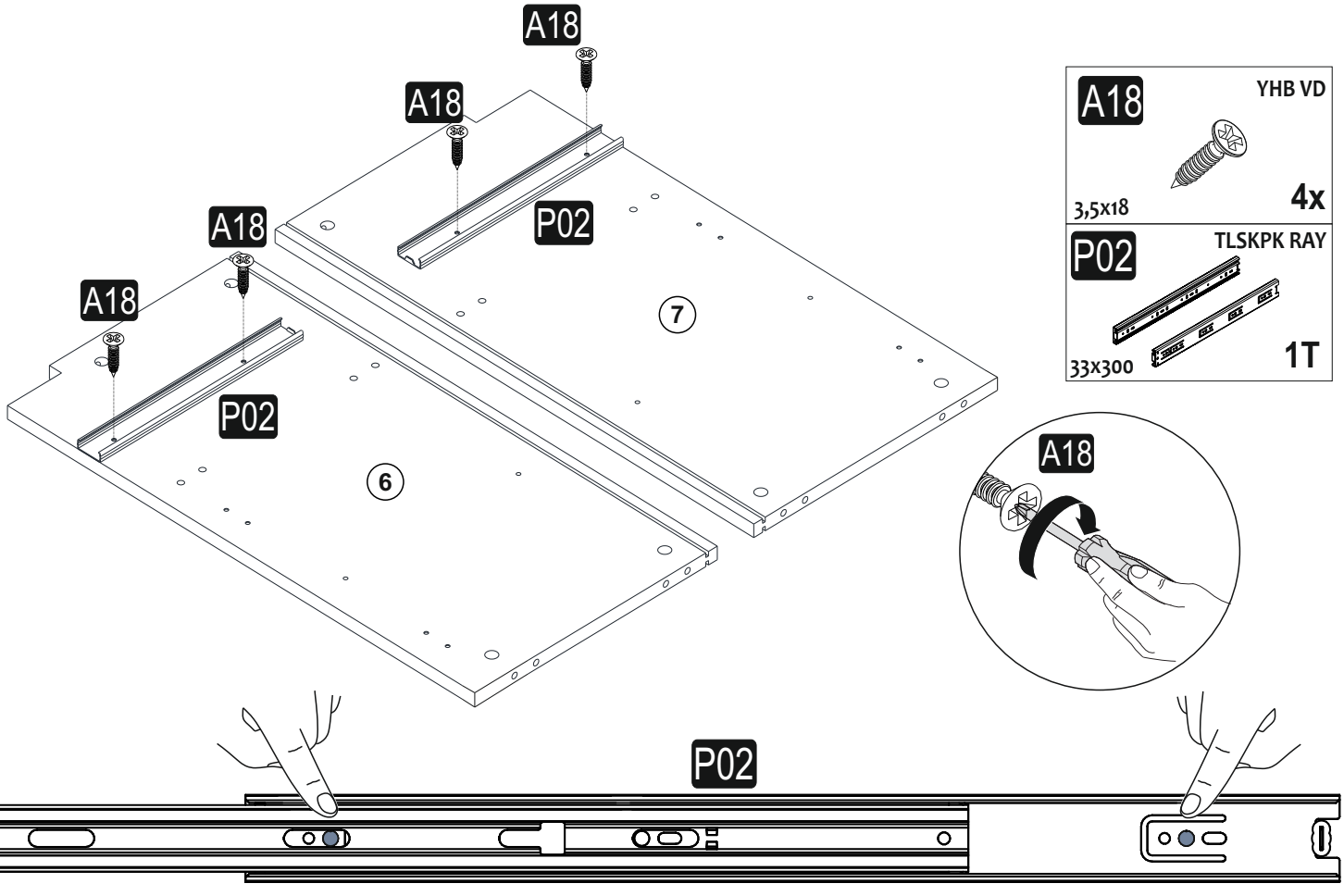
A18
A18
A18
A18
P02
P02
7
6
A18
P02
A18
YHB VD
3,5x18
4x
P02
TLSKPK RAY
33x300
1T

3

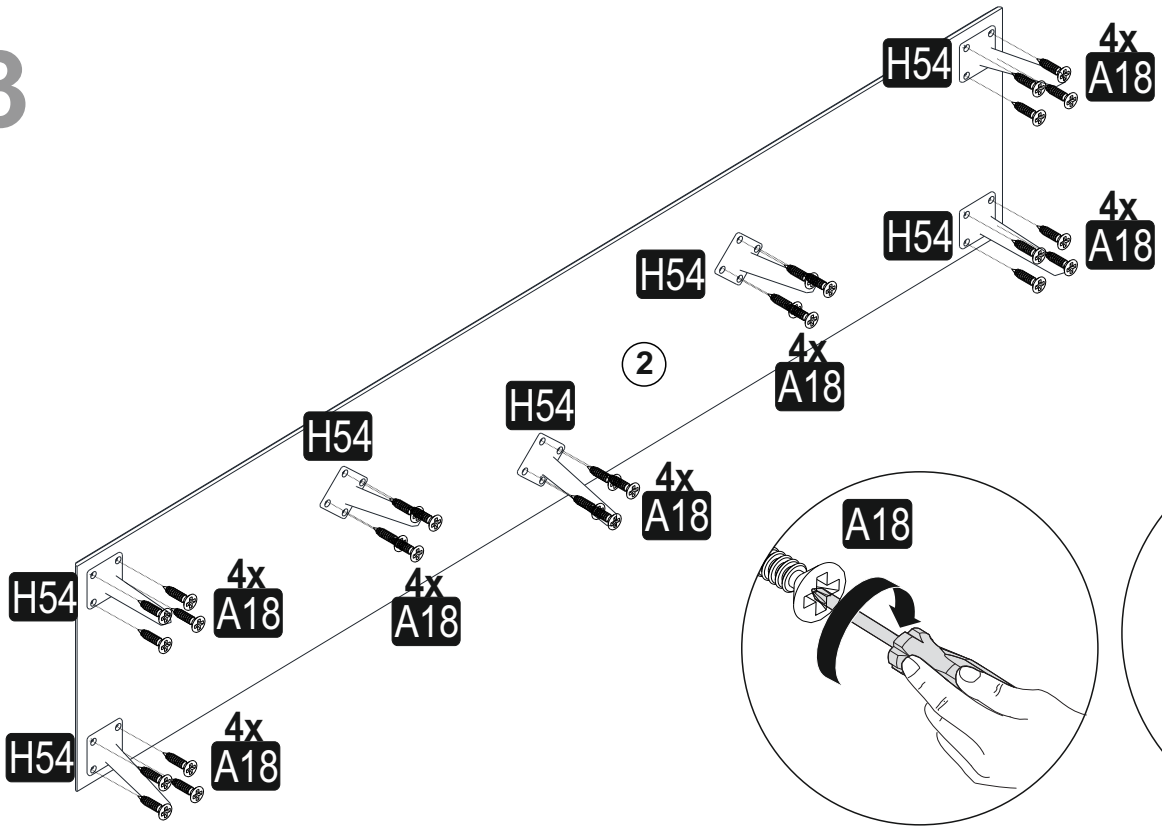
H54
4x
A18
H54
4x
A18
H54
4x
A18
2
H54
4x
A18
H54
4x
A18
H54
4x
A18
H54
4x
A18

A18

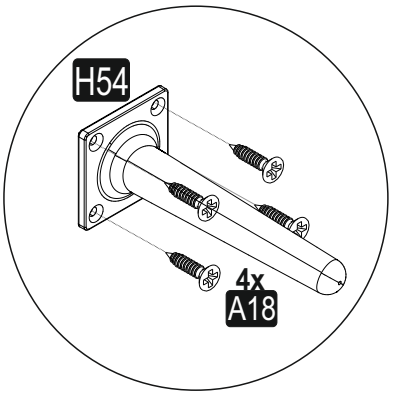
H54
4x
A18

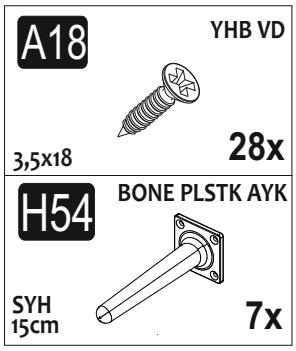
A18
YHB VD
3,5x18
28x
H54
BONE PLSTK AYK
SYH
15cm
7x

4

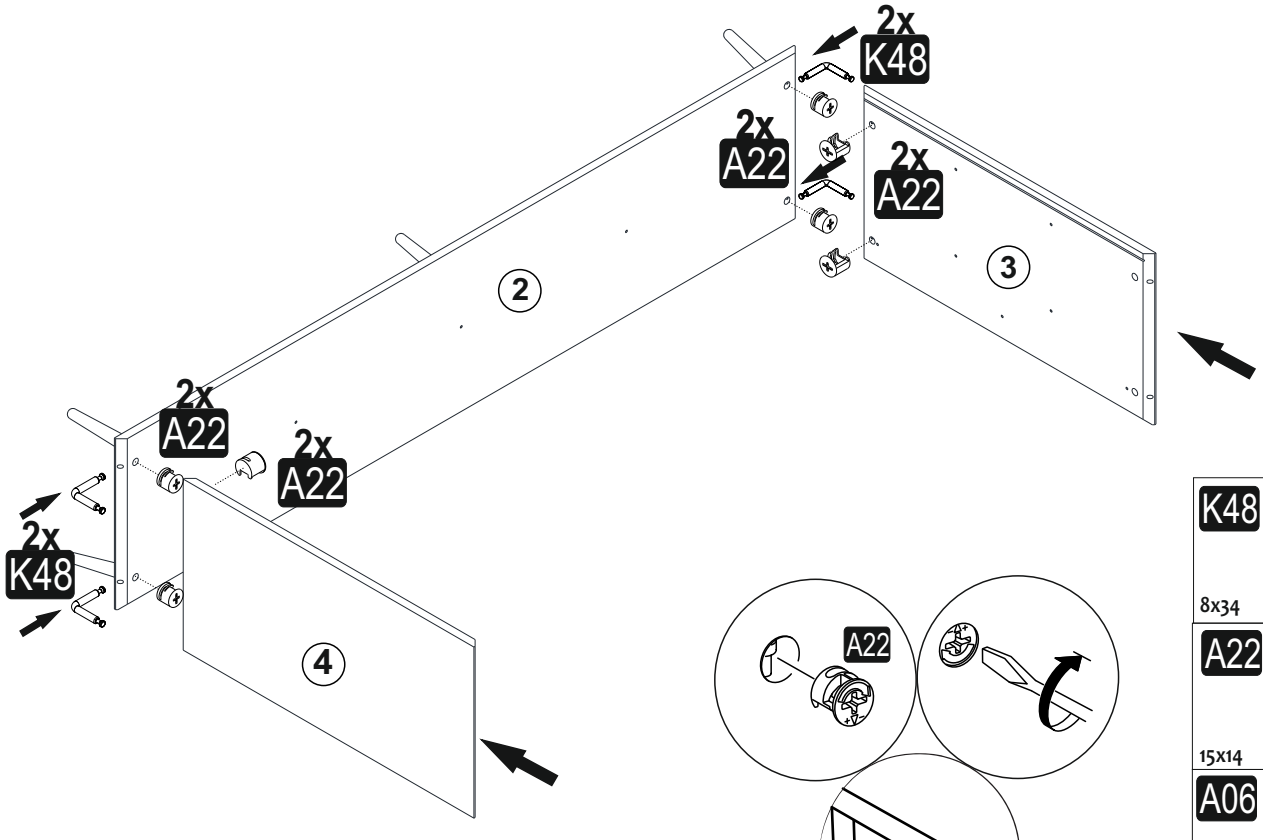
2x
K48
2x
A22
2x
A22
2
3
2x
A22
2x
A22
2x
K48
4

A22
A22
A06

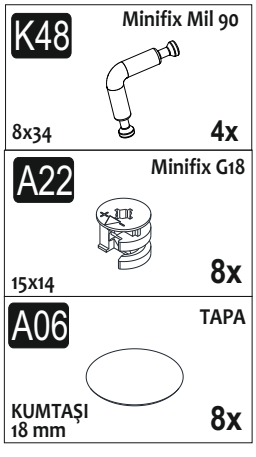
K48
Minifix Mil 90
8x34
4x
A22
Minifix G18
15x14
8x
A06
TAPA
KUMTAŞI
18 mm
8x

5

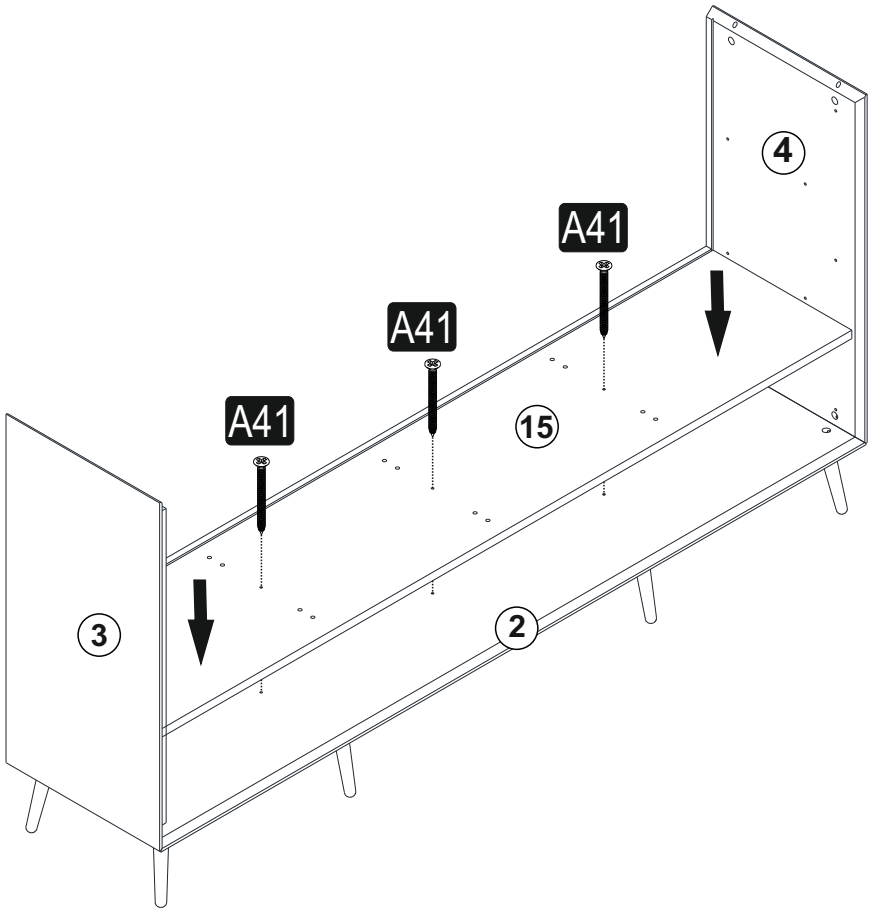

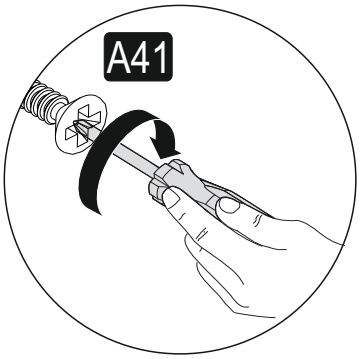

A41 YHB VD
4x30 3x

6

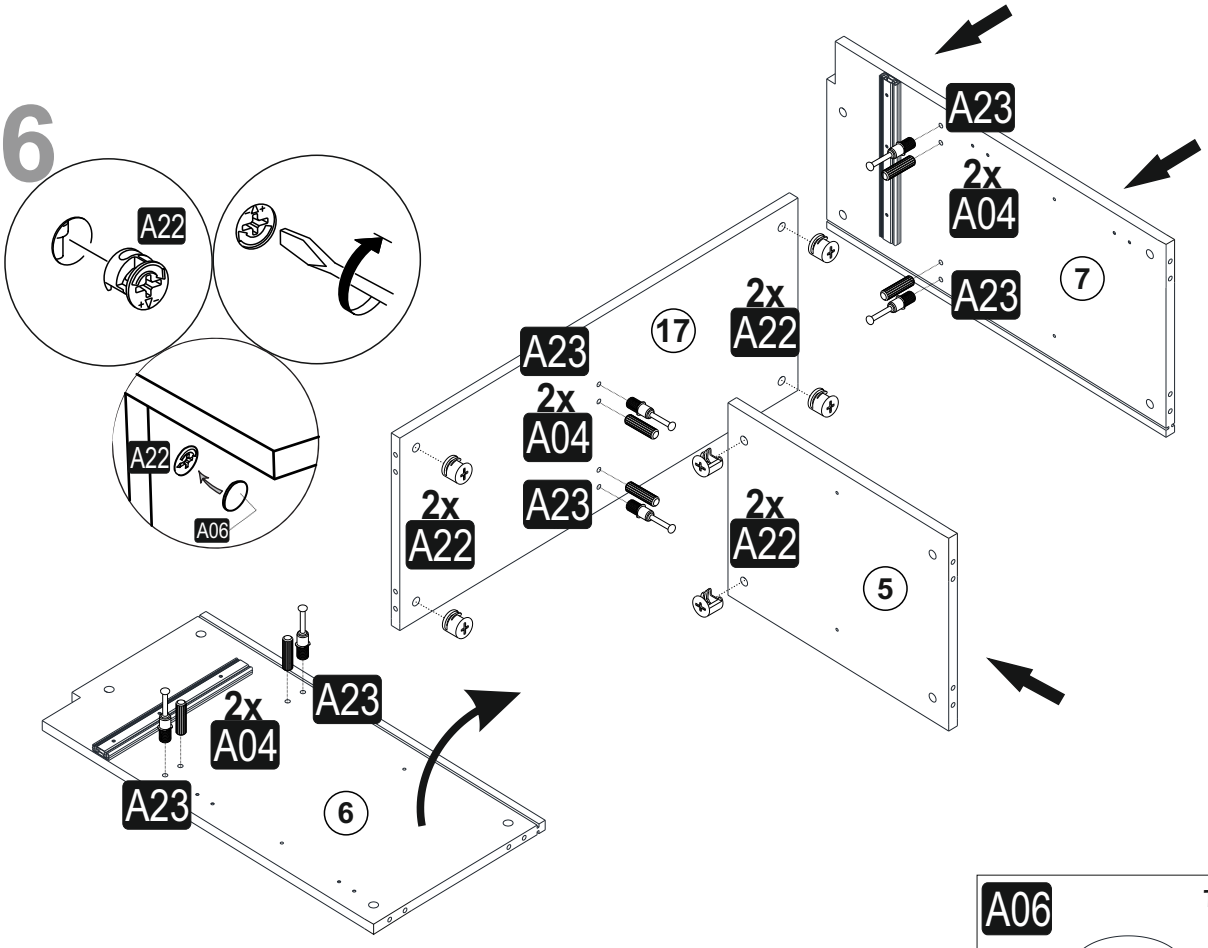

A23 Minifix M8
8x34 6x

A22 Minifix G18
15x14 6x

A06 TAPA
KUMTAŞI
18 mm 6x

A04 PLSTK KVLY
8x30 6x

7

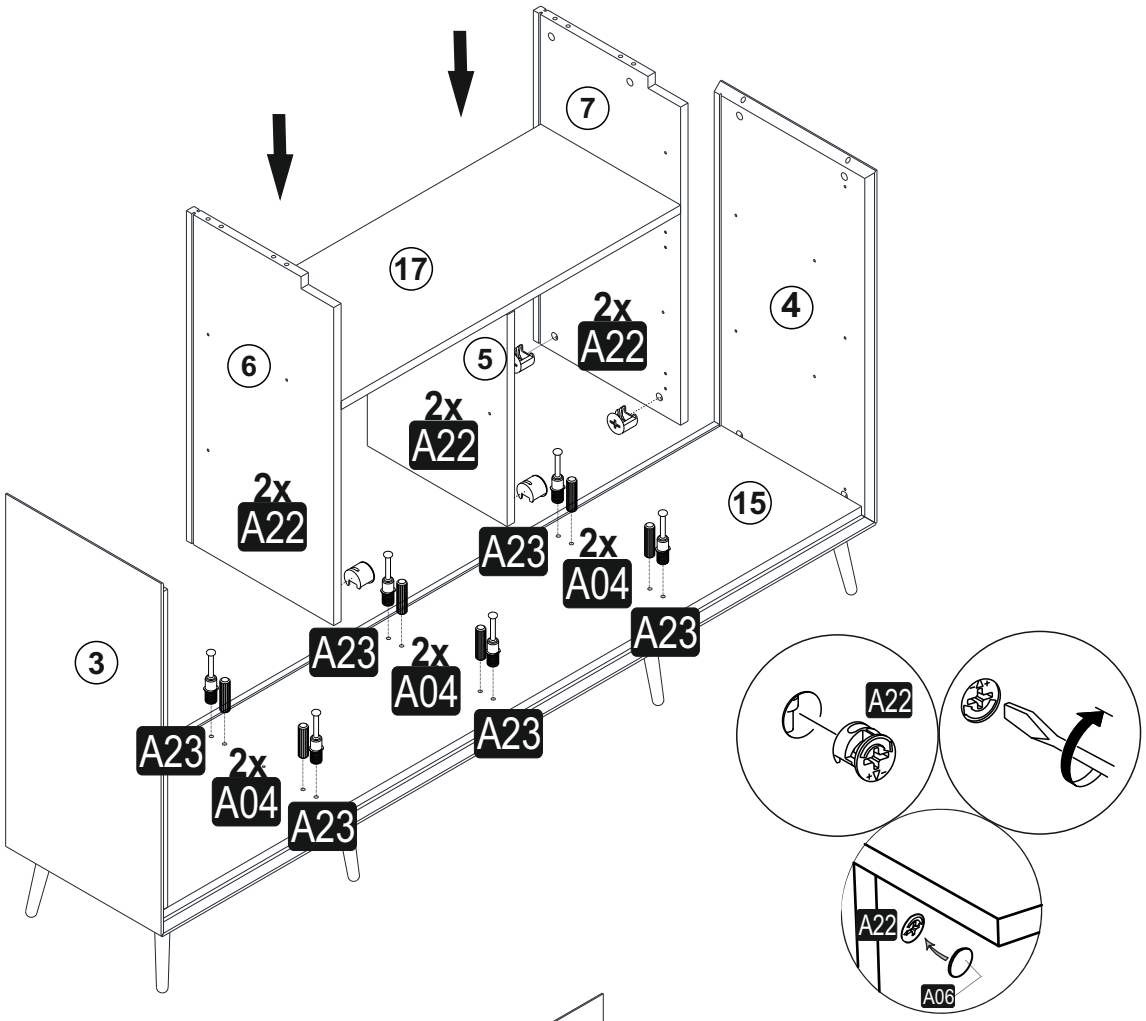

A22	Minifix G18	15x14 — 6x
A23	Minifix M8	8x34 — 6x
A04	PLSTK KVLY	8x30 — 6x
A06	TAPA	KUMTAŞI 18 mm — 6x

8

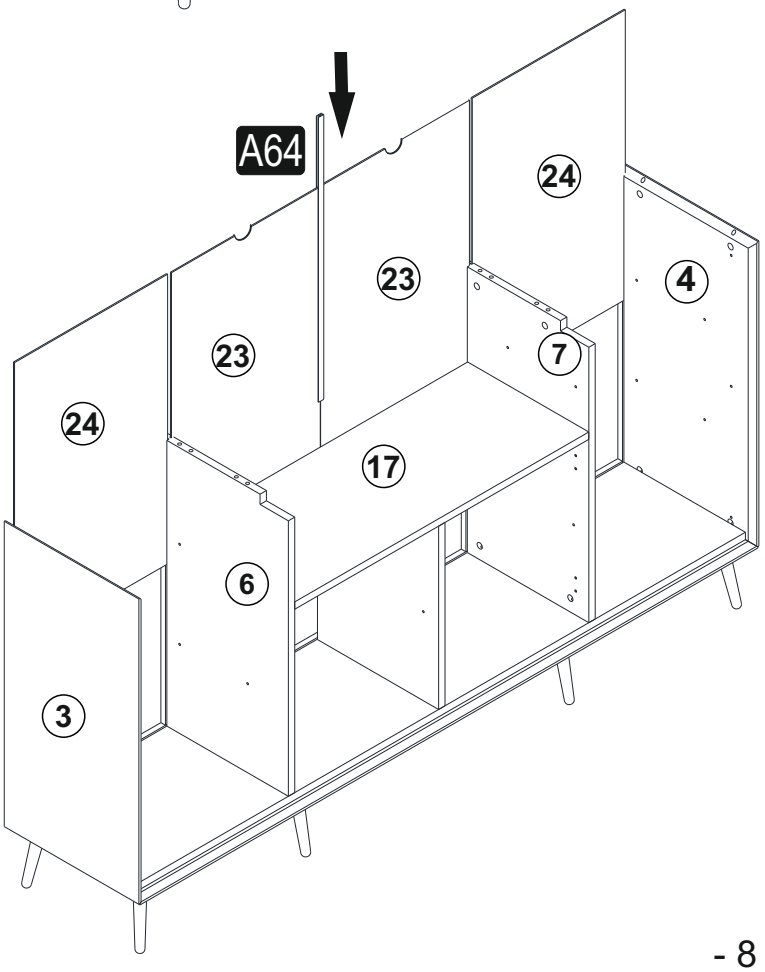

A64	H ARKLK CTS	SYH 696 mm — 1x

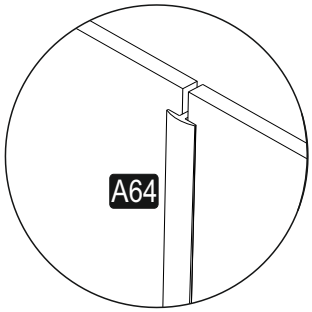

9

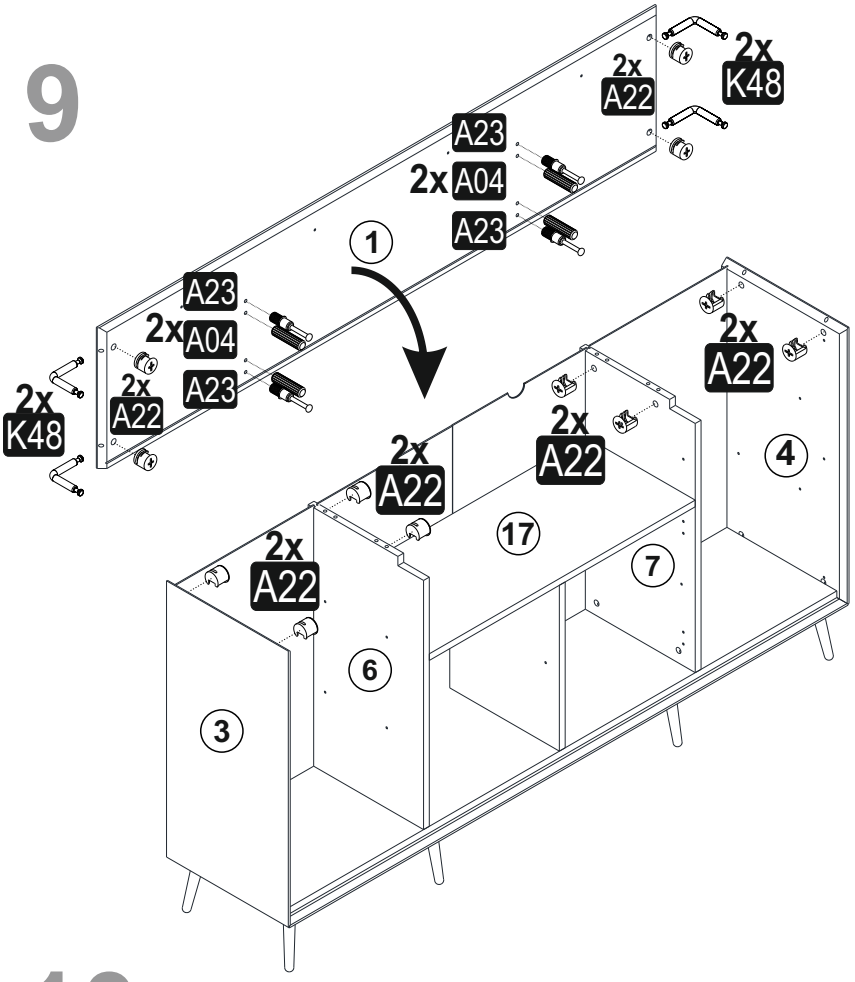

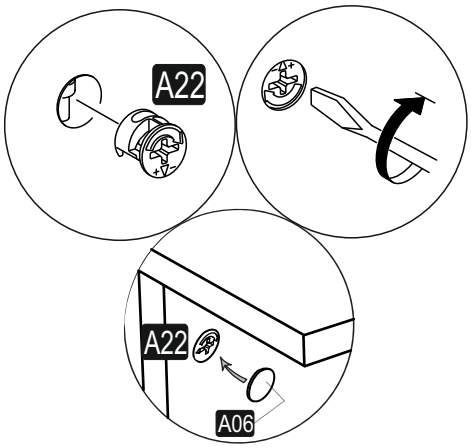

K48 Minifix Mil 90 8x34		4x
A23 Minifix M8 8x34	A22 Minifix G18 15x14	4x / 12x
A04 PLSTK KVLY 8x30	A06 TAPA KUMTAŞI 18 mm	4x / 12x

10

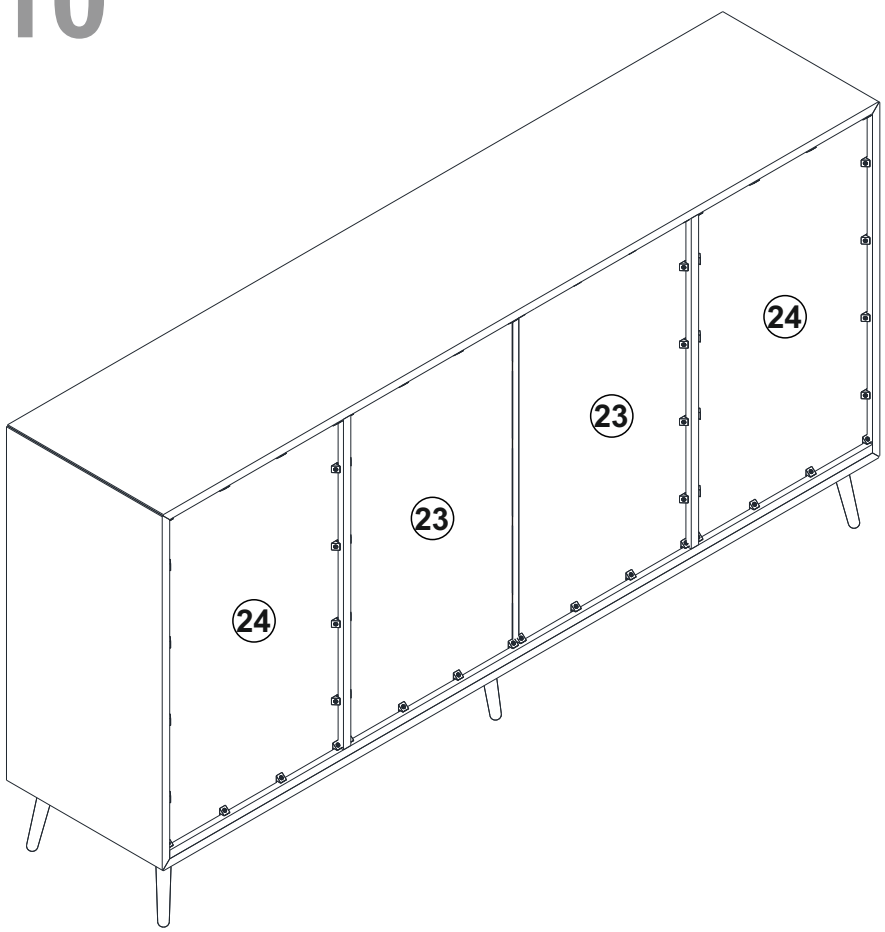

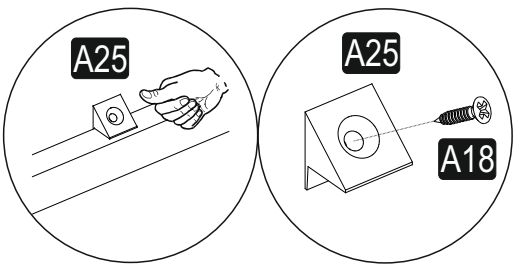

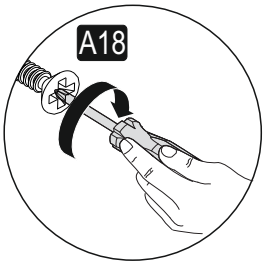

A18 YHB VD 3,5x18	50x
A25 ARKLK PM	50x

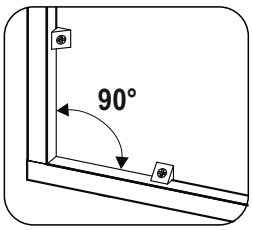

11

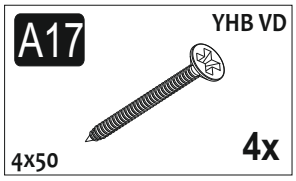

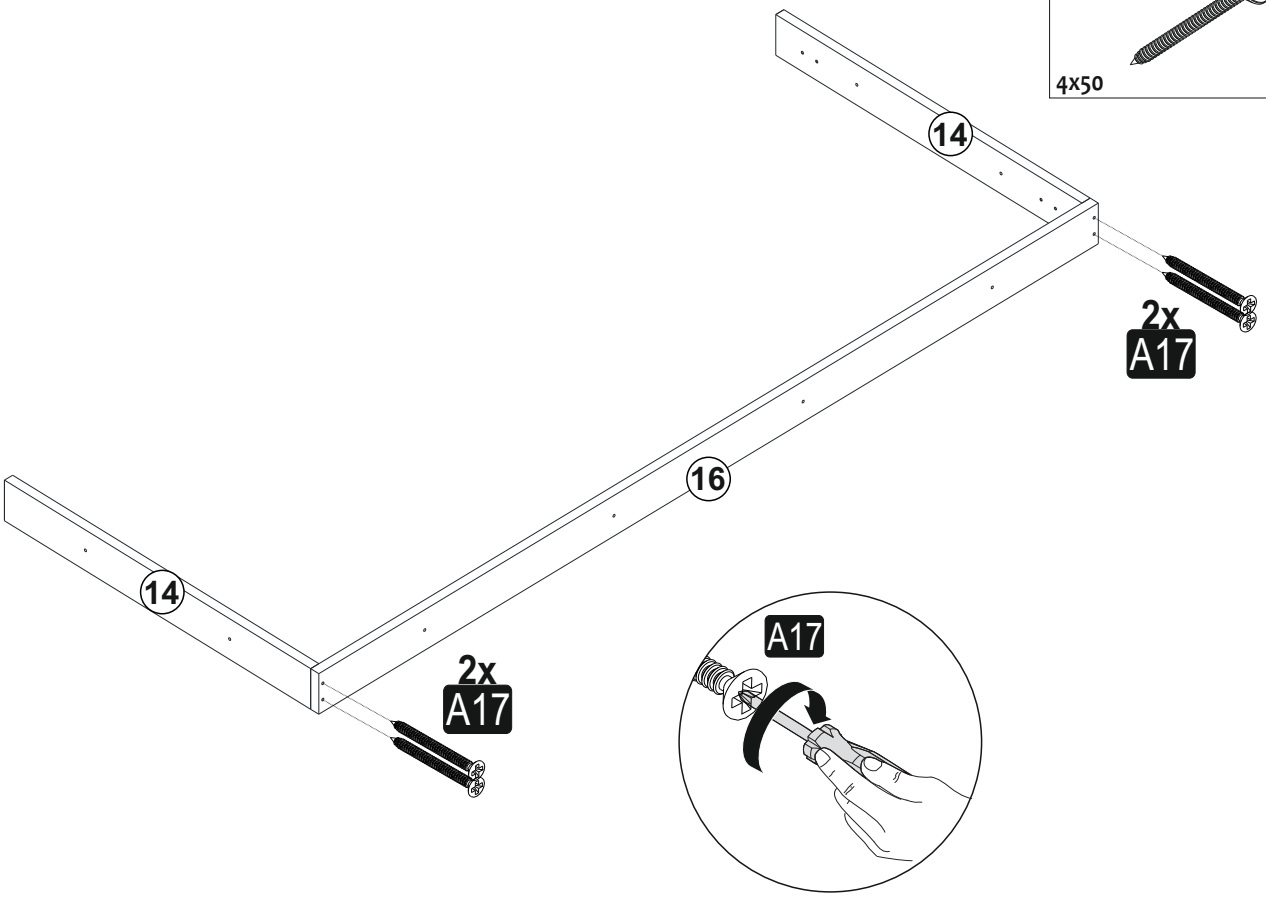

12

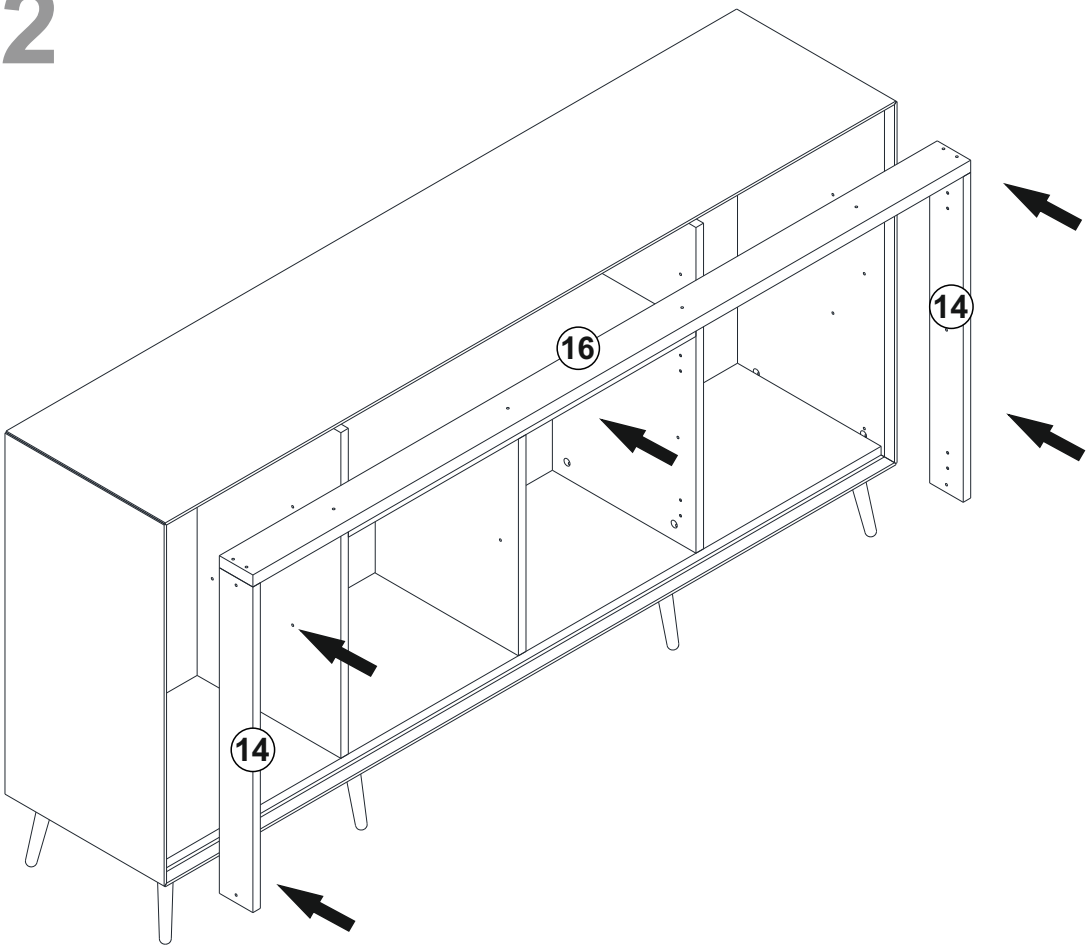

13

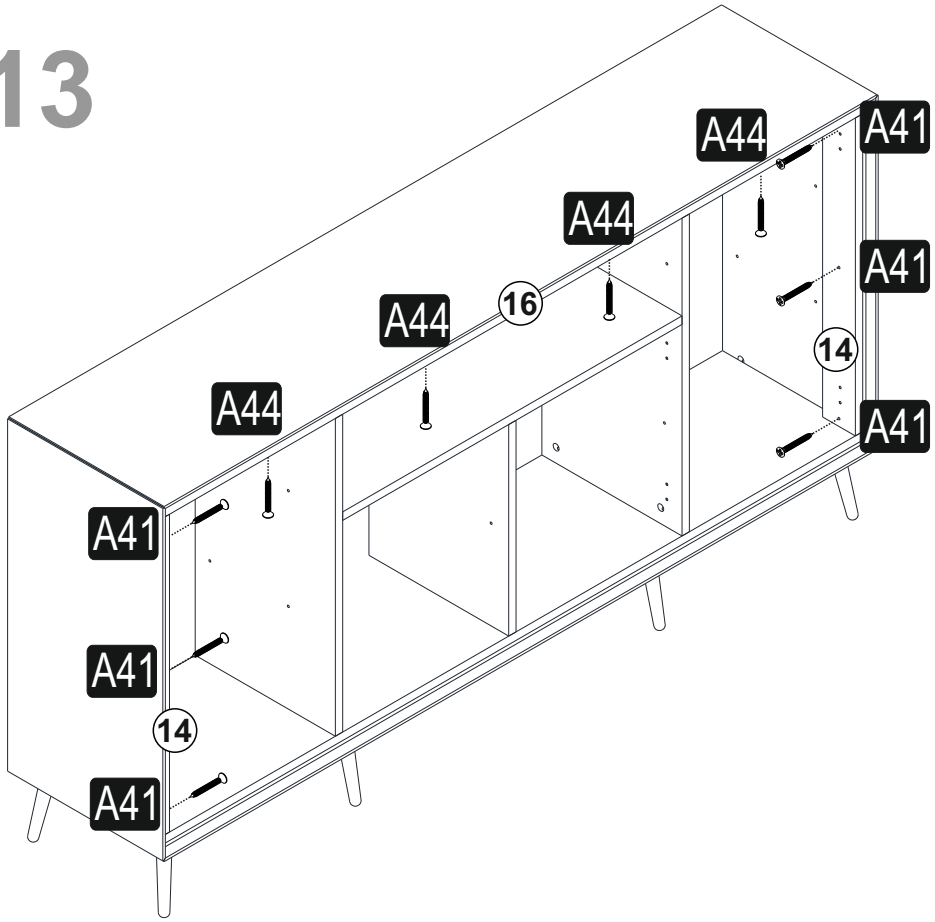

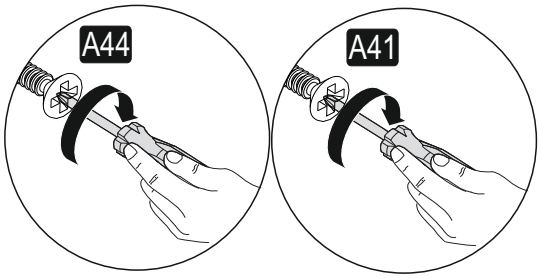

A41	YHB VD 4x30	6x
A44	YHB VD 4x35	4x
A10	TAPA KUMTAŞI 14mm	10x

14

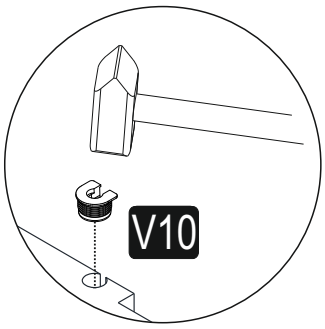

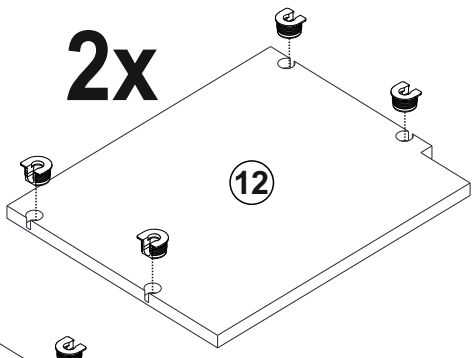

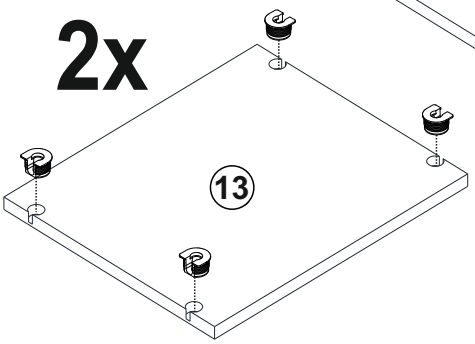

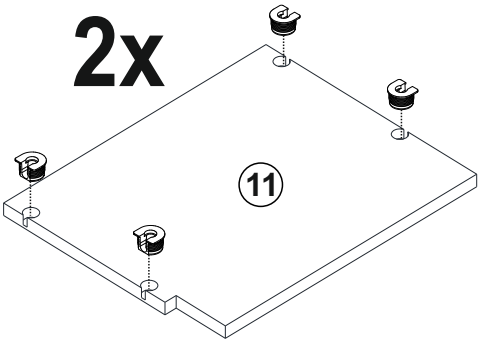

V10	RFİX 20x14	24x

15

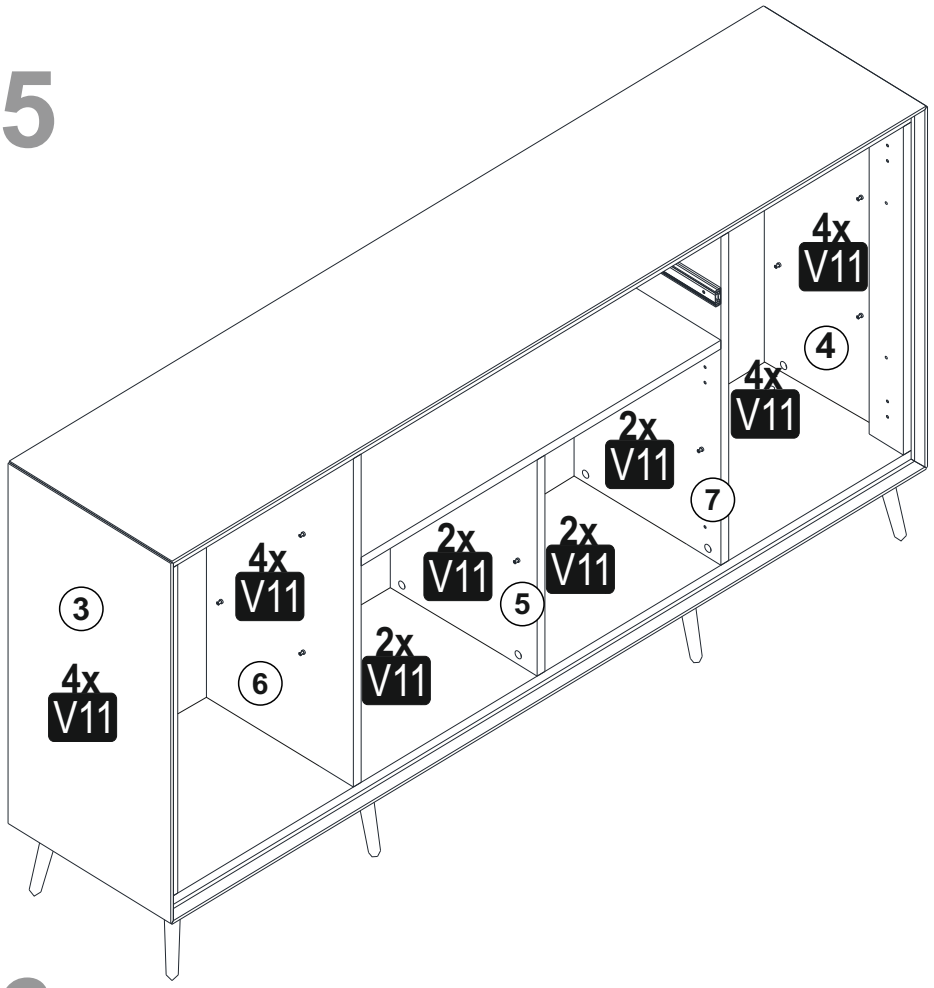
4x
V11
4
4x
V11
2x
V11
7
2x
V11
2x
V11
5
4x
V11
3
4x
V11
6
2x
V11

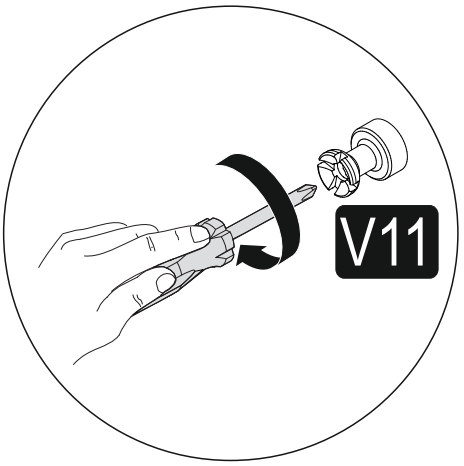
V11

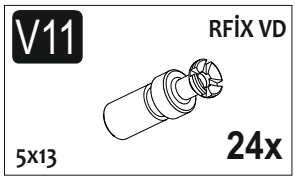
V11
RFİX VD
5x13
24x

16

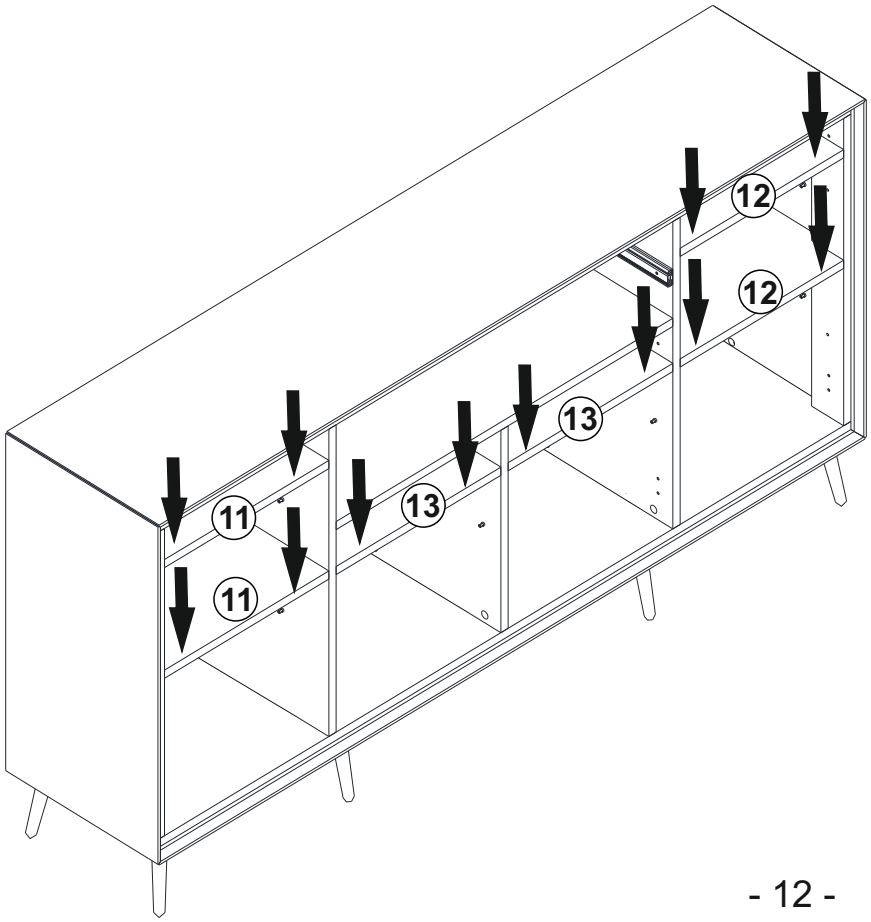
12
12
13
11
13
11

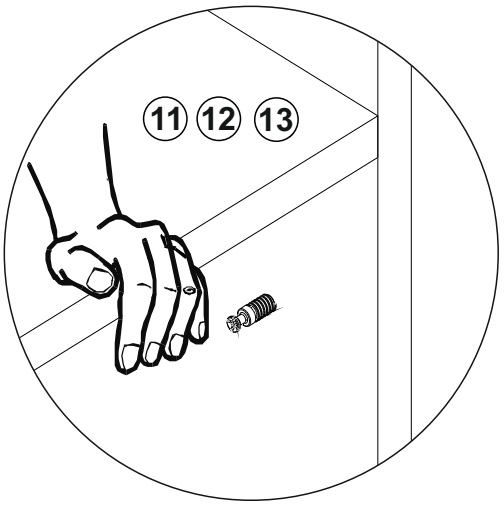
11
12
13

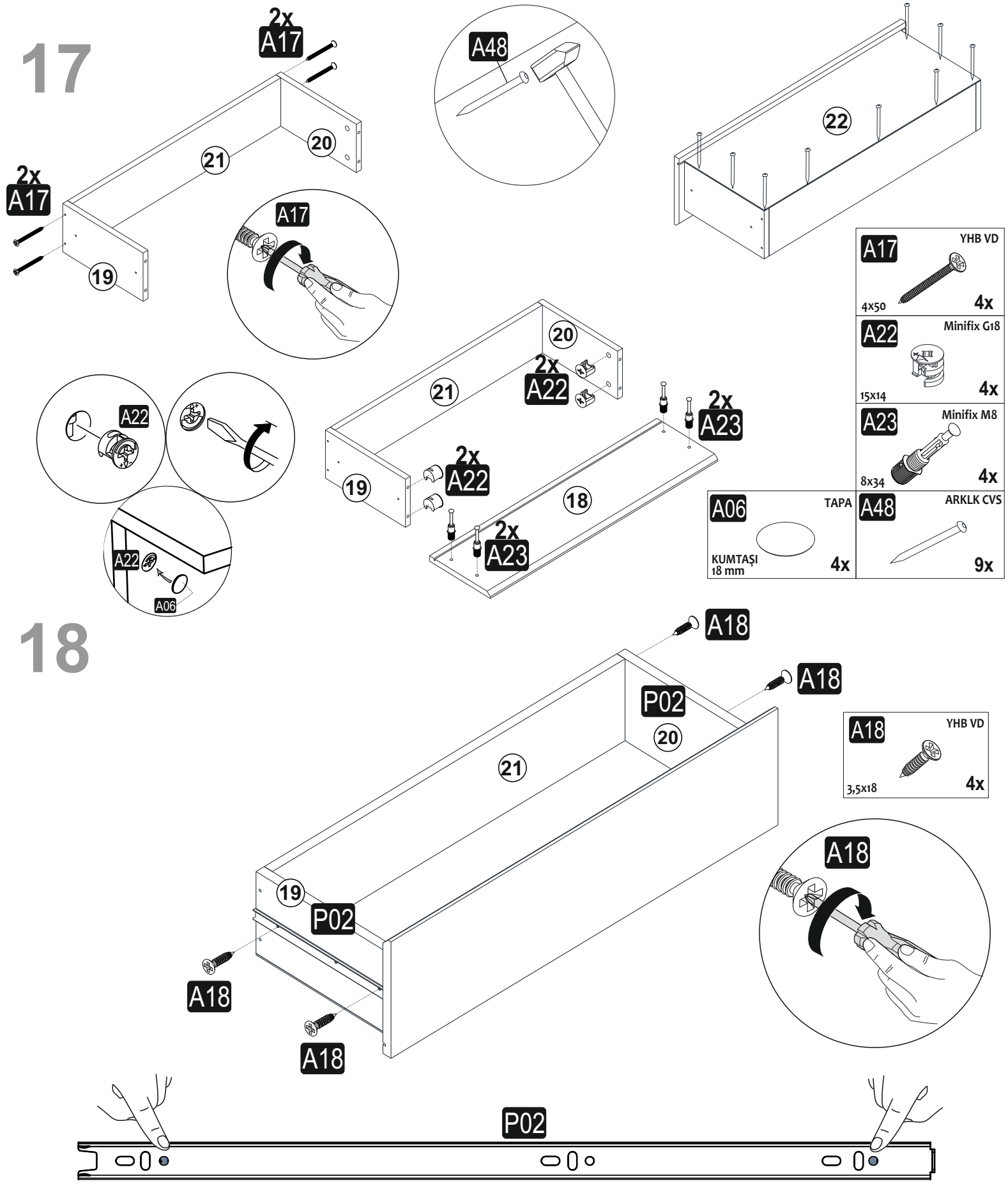
17
2x
A17
A48
22
2x
A17
21
20
19
A17
A17
YHB VD
4x50
4x
A22
Minifix G18
15x14
4x
A23
Minifix M8
8x34
4x
A06
TAPA
KUMTAŞI
18 mm
4x
A48
ARKLK CVS
9x
A22
A22
A06
20
21
2x
A22
2x
A23
19
2x
A22
18
2x
A23
18
A18
A18
P02
20
21
A18
YHB VD
3,5x18
4x
19
P02
A18
A18
A18
P02

19

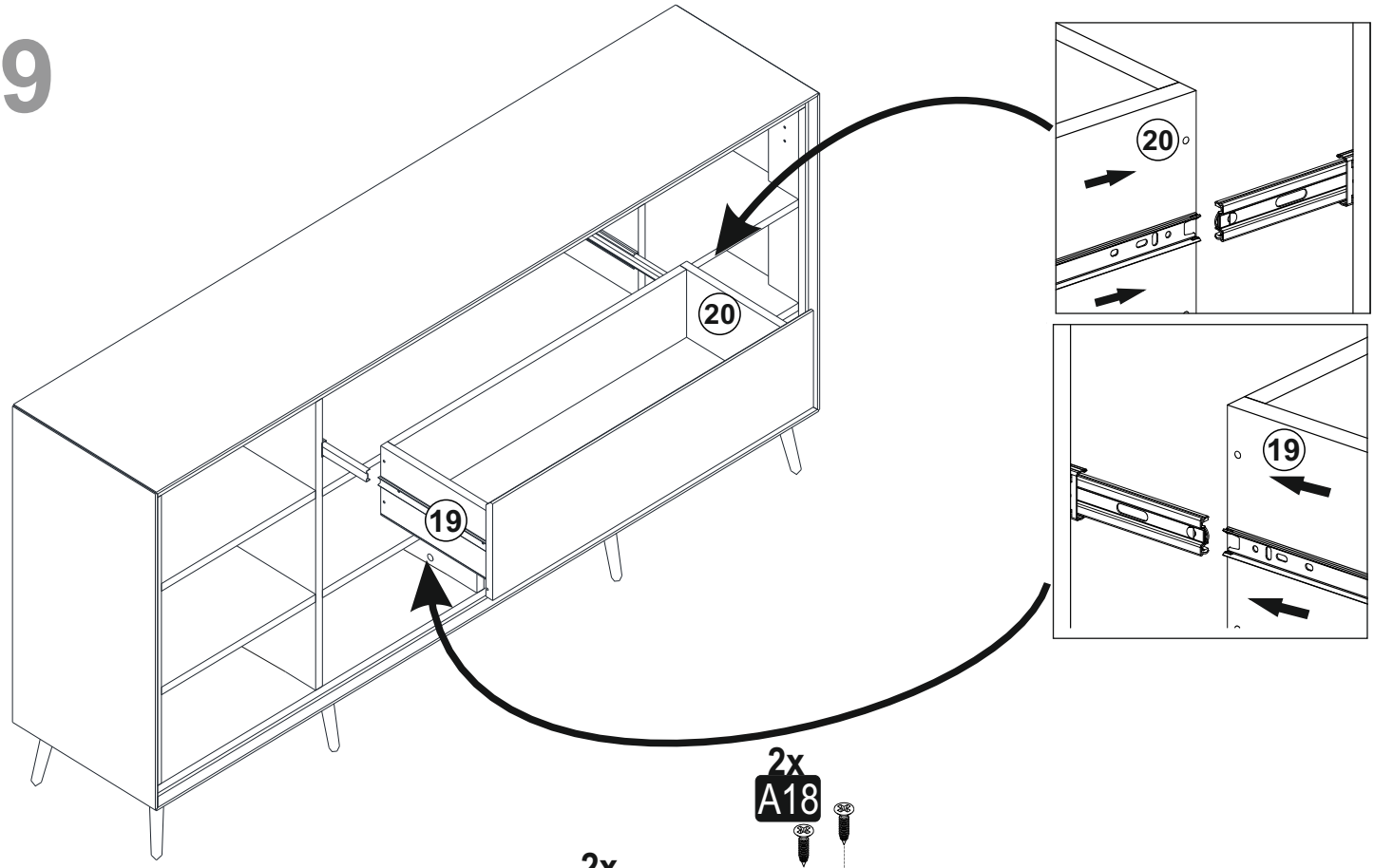

20

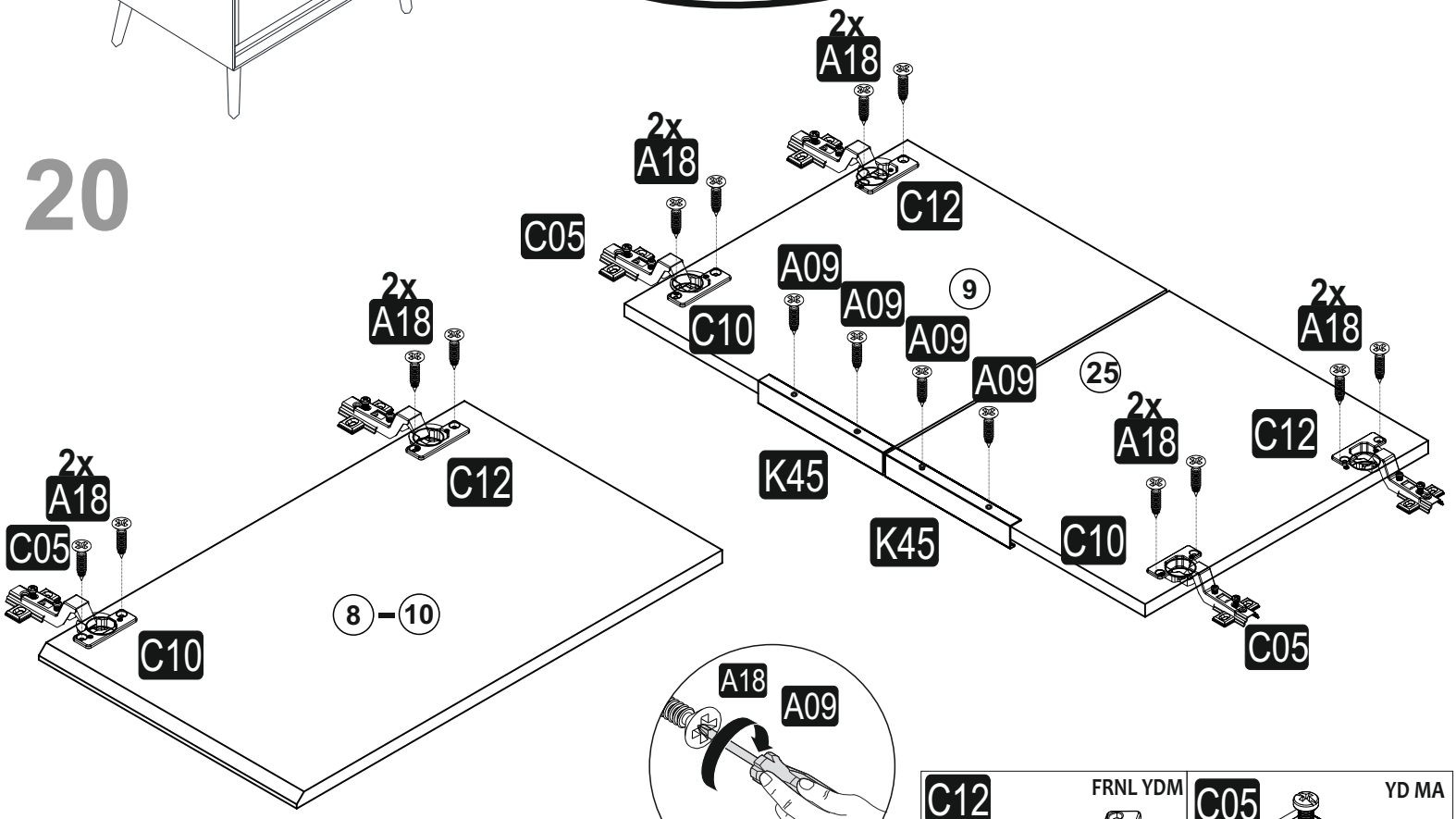

A09 YHB VD 3,5x16	4x	A18 YHB VD 3,5x18	16x

C12 FRNL YDM	4x	C05 YD MA	4x
K45 L ALMNYM KLP SYH 200mm	2x	C03 YDM	4x

21

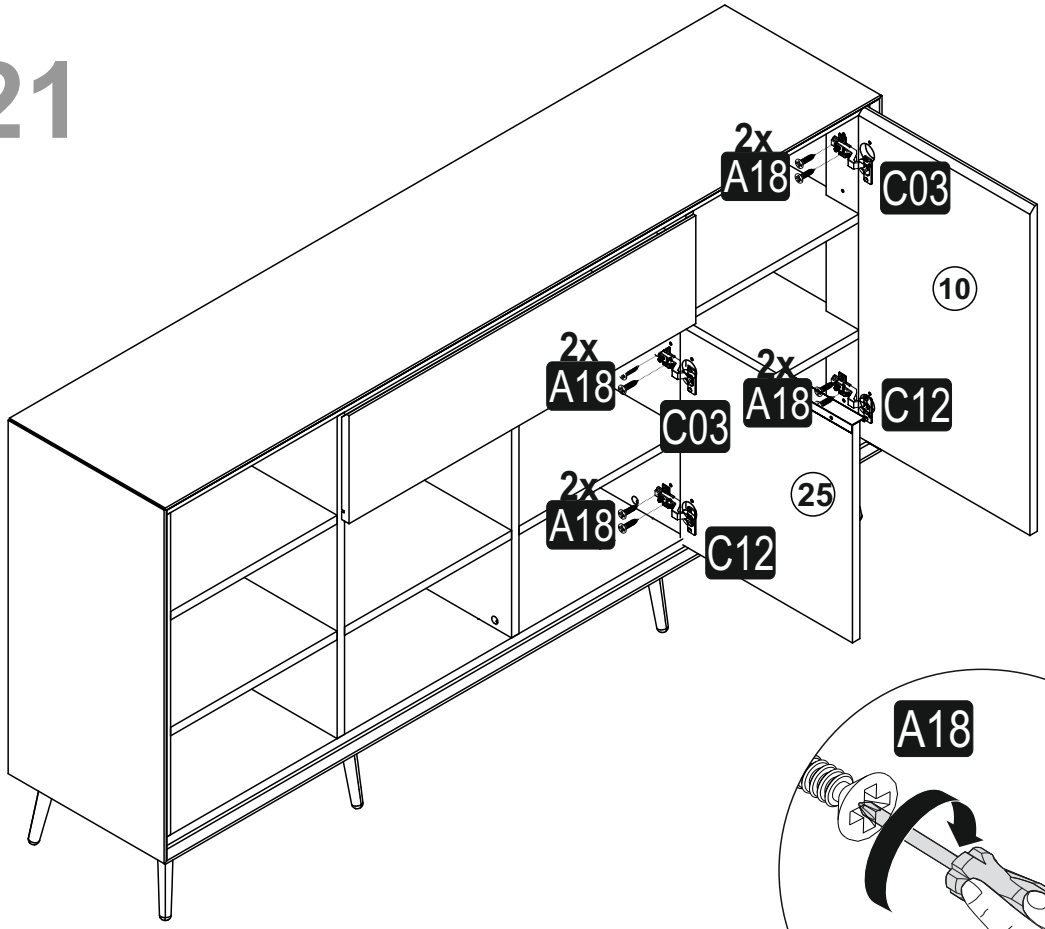
2x
A18
C03
10
2x
A18
C03
2x
A18
C12
2x
A18
C12
25

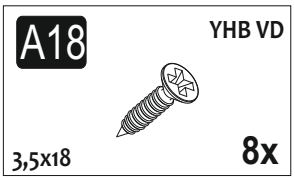
A18
YHB VD
3,5x18
8x

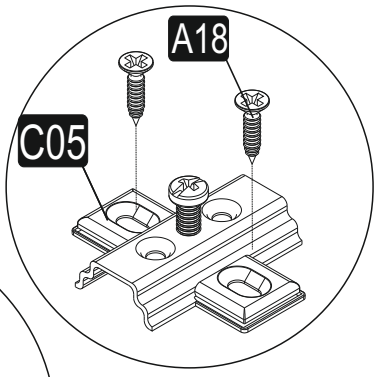
A18
C05

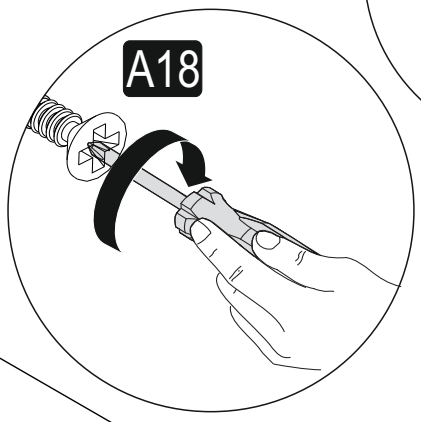
A18

22

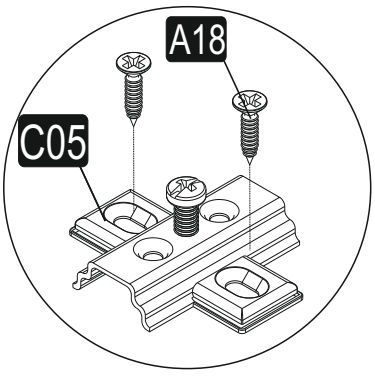
A18
C05

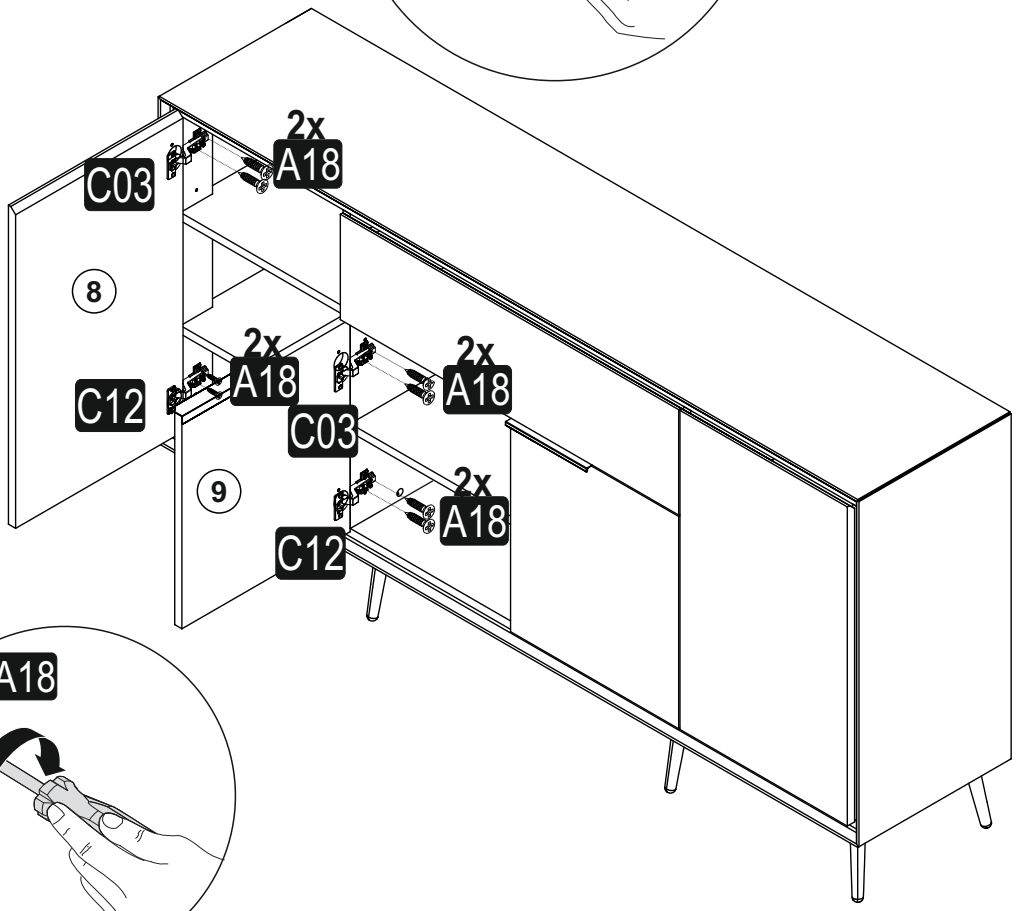
2x
A18
C03
8
2x
A18
C12
2x
A18
C03
9
2x
A18
C12

A18


A18
YHB VD
3,5x18
8x

21

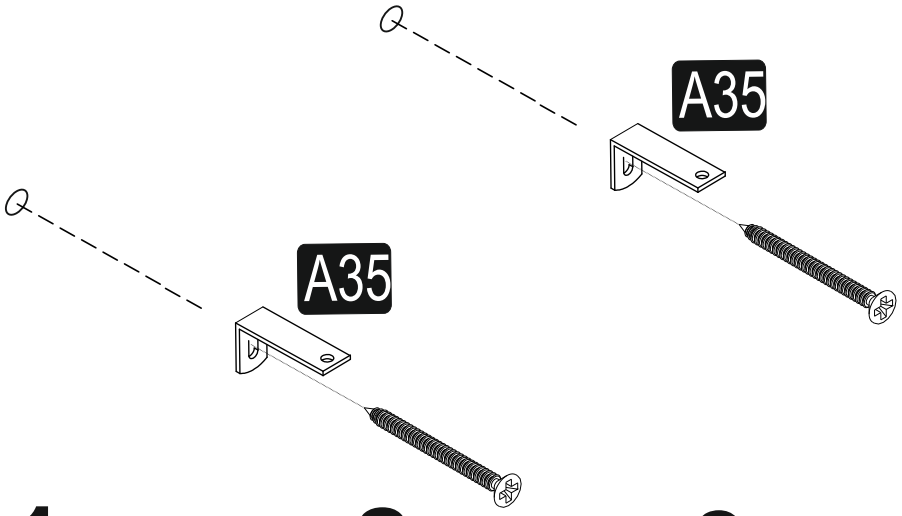

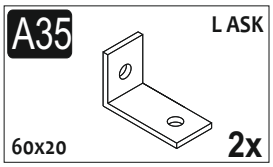

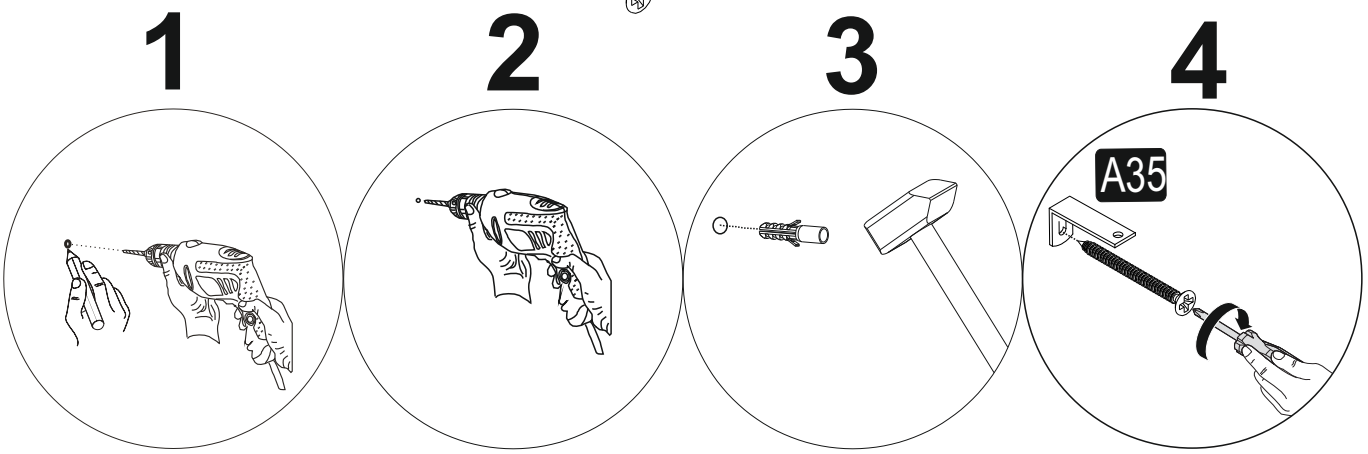

22

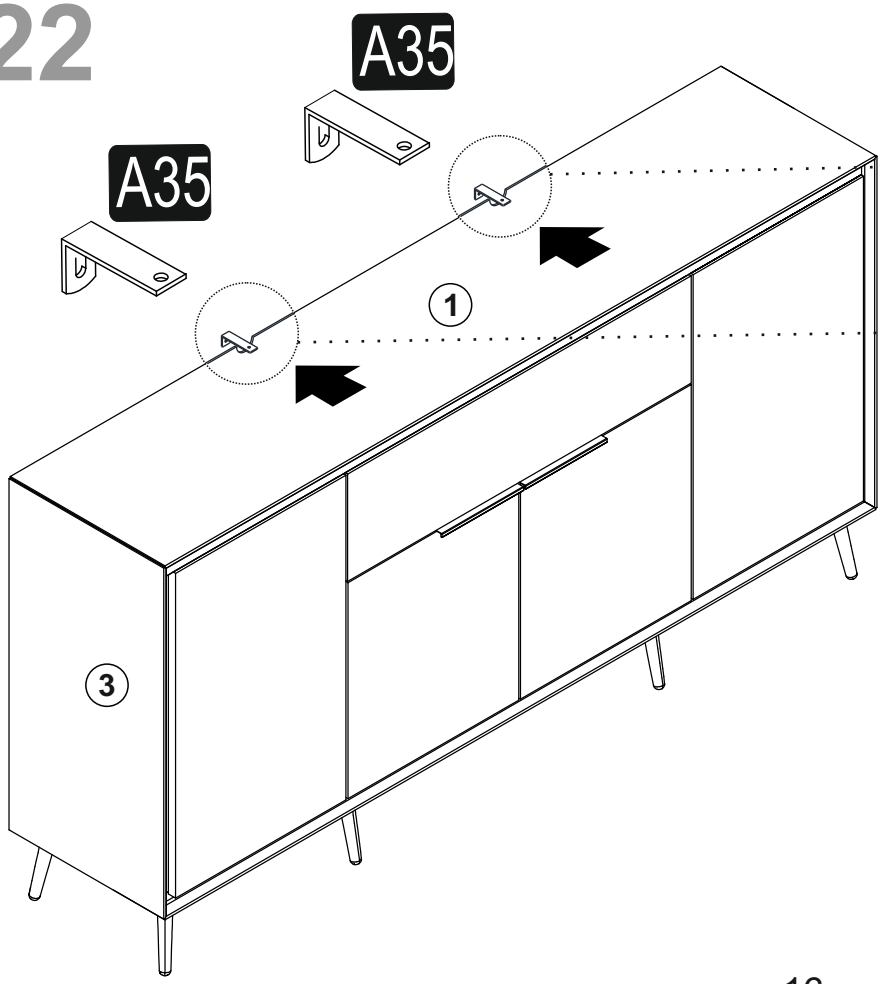

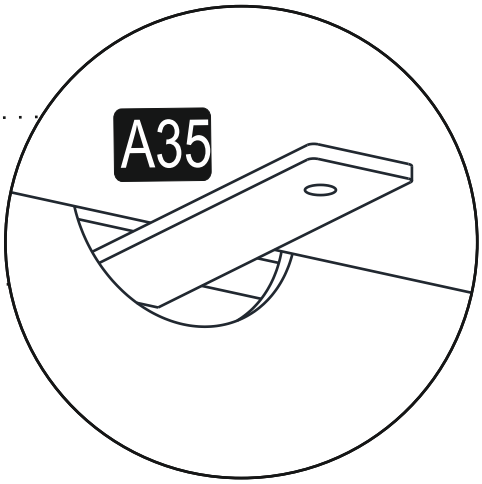

23

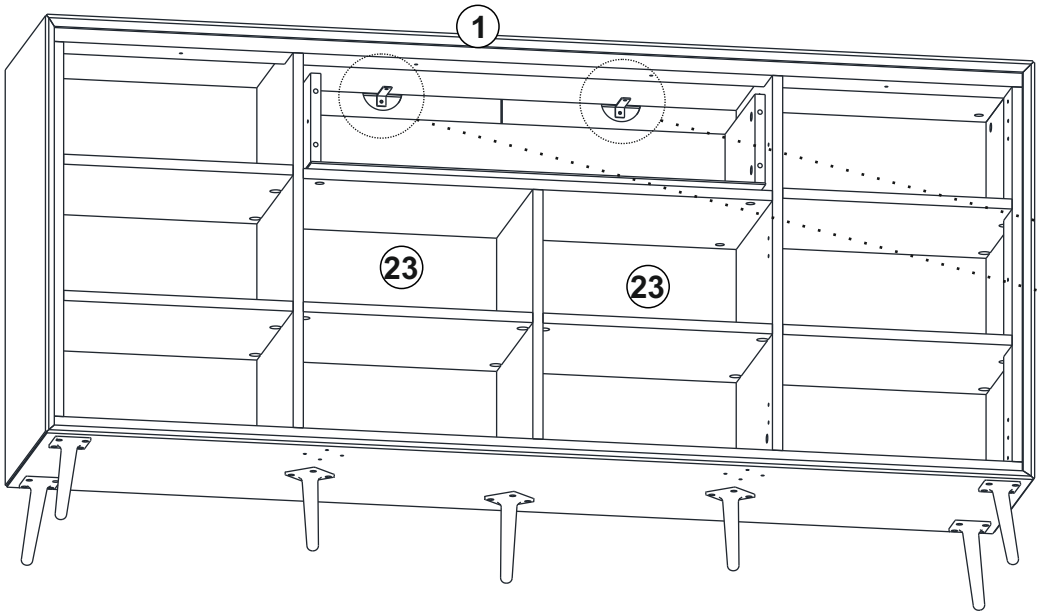

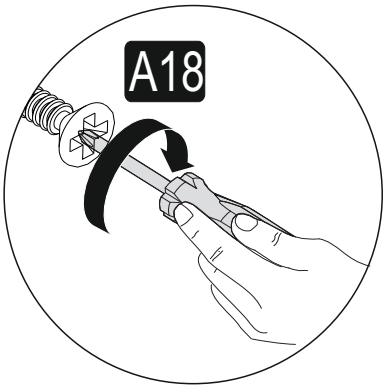

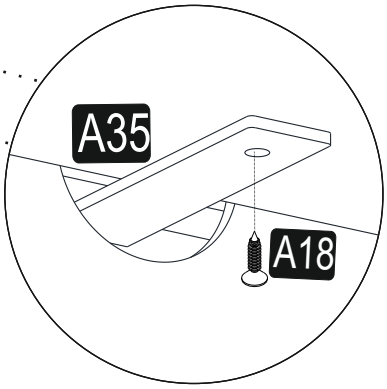

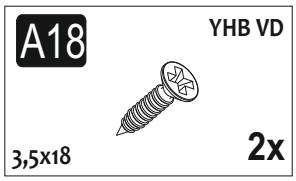

24

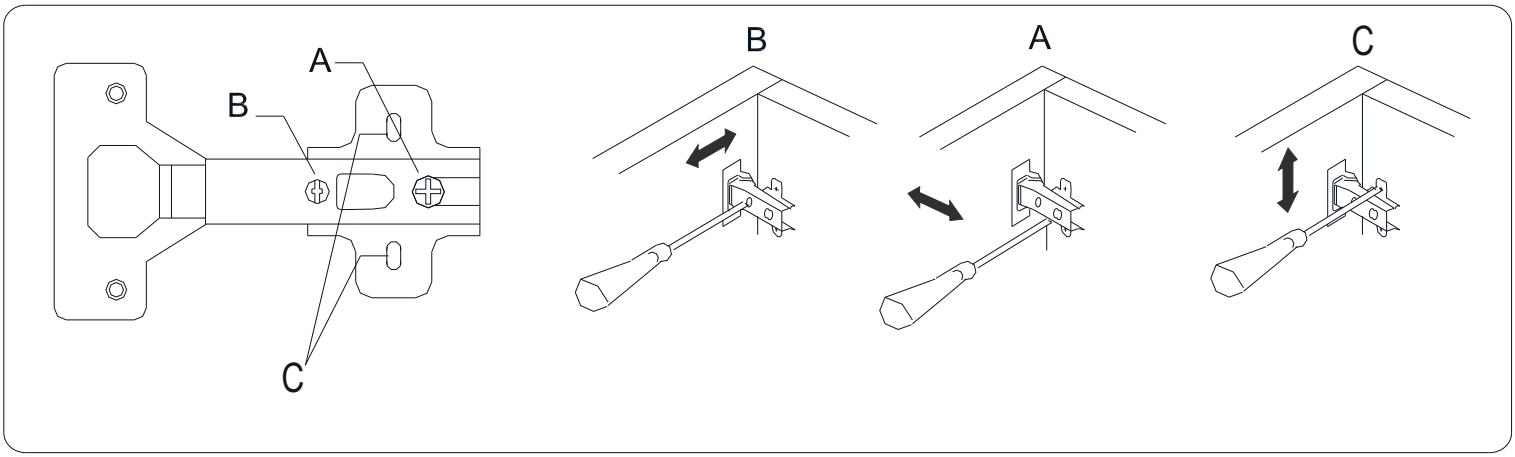

(D) Das Möbel muss an der Wand befestigt werden!
(GB) Please ensure to mount the furniture to the wall!
(FR) Les meubles doivent être fixés au mur!
(NL) Het meubel moet aan de wand worden vastgemaakt!
(ES) El mueble se tiene que fijar a la pared!
(PL) Mebel należy przymocować do ściany!
(RU) Мебель должна крепиться к стене!
(IT) Il mobile deve essere fissato alla parete!
(HU) A bútor a falon rögzítendő!
(P) O móvel tem que ser fixado na parede!
(CZ) Nábytek musí být připevněn ke stěně!
(SK) Montáž na stenu zverte kvalifikovanej osobe!

(D) Informieren Sie sich vor der Wandmontage über das geeignete Montagematerial!
(GB) Please get informed on suitable assembly materials before commencing the wall-mounting!
(FR) Renseignez-vous sur le matériel de montage approprié avant le montage mural!
(NL) Informeer u voor de wandmontage over het geschikte montagemateriеel!
(ES) Infórmese antes del montaje en la pared del material apropiado de montaje!
(PL) Przed montażem na ścianie upewnij się, jaki jest potrzebny właściwy materiał montażowy!
(RU) Перед тем, как крепить мебель к стене, получите информацию о подходящем крепежном материале!
(IT) Prima del fissaggio alla parete, informarsi sul materiale di montaggio adatto!
(HU) A falra szerelés előtt tájékozódjon, hogy ehhez milyen szerelőanyagok szükségesek!
(P) Antes da montagem na parede, informe-se sobre o material de montagem adequado!
(CZ) Informujte se o vhodném montážním materiálu před montáží na stěnu!
(SK) Pred montážou na stenu sa informujte o vhodnom montážnom materiáli!

(D) Beschafen Sie sich das angemessene Material zur Wandbefestigung!
(GB) Please obt ain suitable wall-mounting materials!
(FR) Procurez-vous le matériel approprié pour le montage mural!
(NL) Verschaf u het adequate materieel voor de wandbevestiging!
(ES) Procúrese el material adecuado para la fijación a la pared!
(PL) Zakup odpowiedni materiał do przymocowania na ścianie!
(RU) Приобретите соответствующий материал для крепления к стене!
(IT) Procurarsi il materiale opportuno per il fissaggio alla parete!
(HU) Szerezze be a falra szereléshez szükséges, megfelelő anyagokat!
(P) Obtenha o material adequado para a montagem na parede!
(CZ) Opatřte si vhodný materiál pro montáž na stěnu!
(SK) Zabezpečte si vhodný materiál na montáž na stenu!

(D) Lassen Sie die Wandbefestigung von einer fachkundigen Person vornehmen!
(GB) Ensure all wall-mounting is carried out by competent personnel!
(FR) Faites efectuer le montage mural par une personne compétente!
(NL) Laat de wandbevestiging door een professional uitvoeren!
(ES) Deje que la fijación a la pared la haga un profesional!
(PL) Zleć przymocnowanie do ściany odpowiednio doświadczonej osobie!
(RU) Поручите выполнение работ по креплению к стене специалисту!
(IT) Far efettuare il fissaggio alla parete ad un esperto!
(HU) A bútor falra rögzítését végeztesse ehhez értő személlyel!
(P) A montagem na parede deve ser executada por uma pessoa competente!
(CZ) Montáž na stěnu nechte provést odborně způsobilou osobou!
(SK) Montáž na stenu zverte kvalifikovanej osobe!

