ARN 55A/180

finori GmbH
Straßäcker 2
D - 96253 Untersiemau

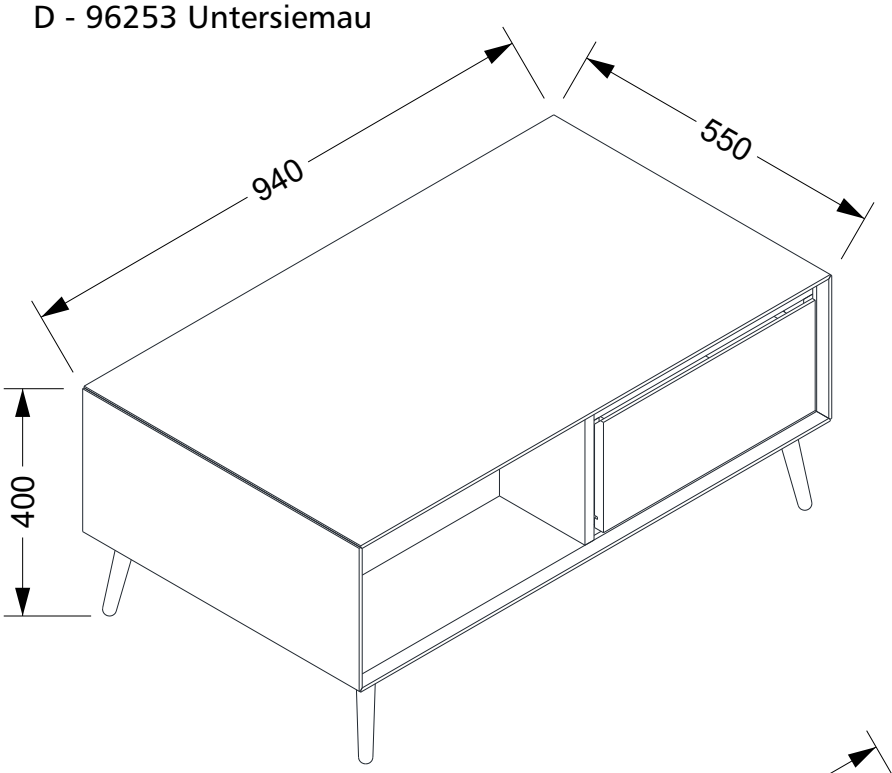

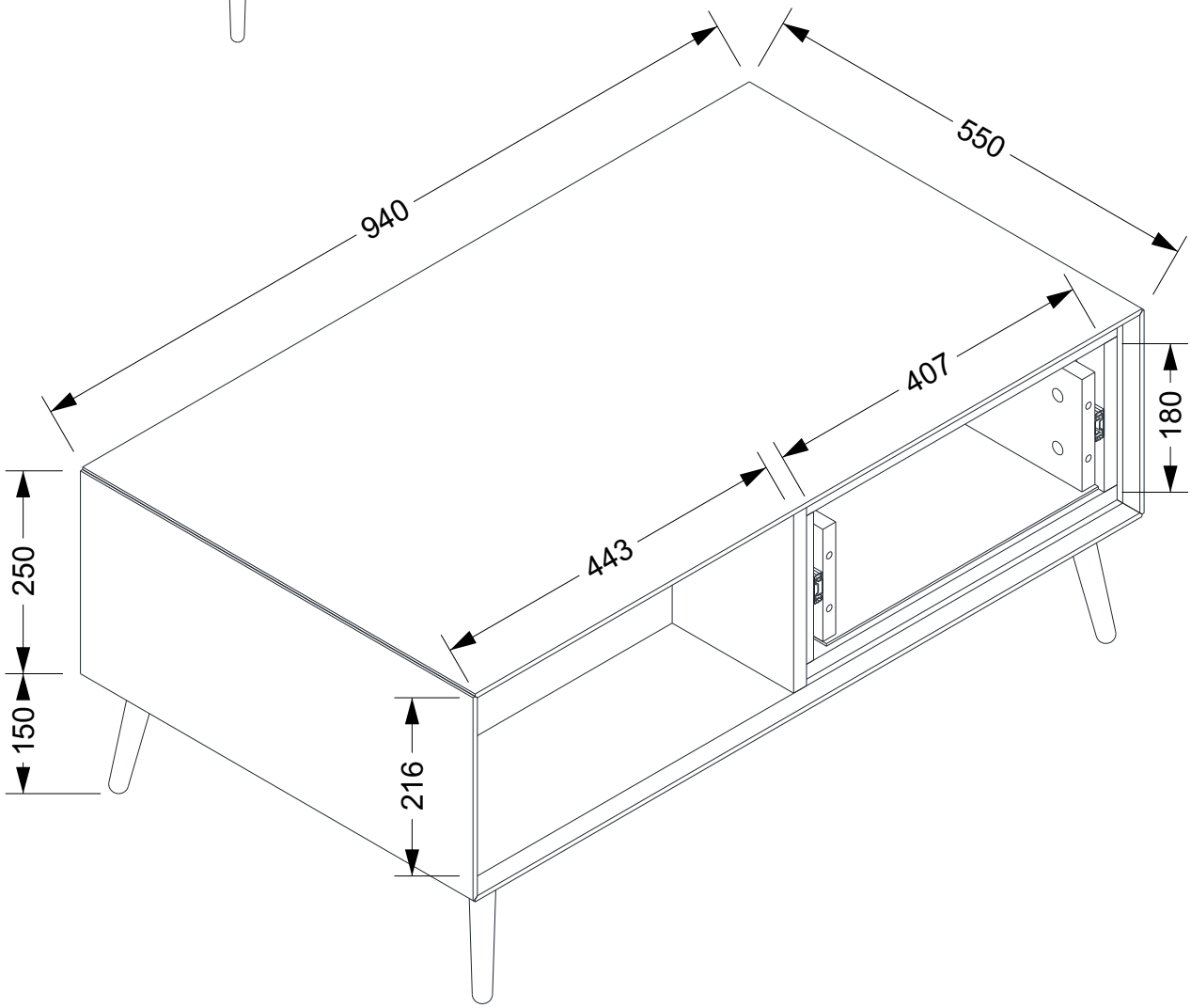



(D) Befolgen Sie stets die Anleitung des Herst ellers!
(GB) Please generally follow the manufacturer's instructions!
(FR) Suivez toujours les instructions du fabricant!
(NL) Volg steeds de handleiding van de producent!
(ES) Siga siempre las instrucciones del fabricante!
(PL) Stale przestrzegaj instrukcji producenta!

(RU) Всегда следуйте инструкции произво дителя!
(IT) Seguire sempre le istruzioni del produttore!
(HU) Mindig tartsa be a gyártó utasításait!
(P) Siga sempre as instruções do fabricante!
(CZ) Vždy dodržujte pokyny výrobce!
(SK) Vždy dodržujte pokyny výrobcu!



(D) Verwenden Sie zur Reinigung nur ein feuchtes Tuch!
(GB) Please only clean with a damp cloth!
(FR) N'utilisez qu'un chion humide pour le nettoyage!
(NL) Gebruik voor de reiniging enkel een vochtige doek!
(ES) Para limpiar utilice sólo un paño húmedo!
(PL) Do czyszczenia używaj wilgotnej szmatki!

(RU) Для очистки используйте только влажную ткань!
(IT) Per la pulizia, utilizzare solo un panno umido!
(HU) A tisztításhoz elegendő egy nedves kendő használata!
(P) Para a limpeza use apenas um pano húmido!
(CZ) Pro čištění používejte pouze vlhký hadřík!
(SK) Na čistenie používajte iba vlhkú handričku!

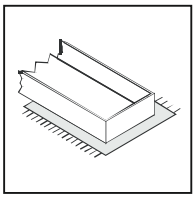

(D) Bauen Sie das Produkt auf einer Unterlage auf!
(GB) Please mount the product on a bott om support!
(FR) Montez le produit sur une base!
(NL) Monteer het product op een basis!
(ES) Monte el producto sobre una base!
(PL) Rozkładaj produkt na podkładce!

(RU) Собирайте изделие на подстилке!
(IT) Montare il prodotto su un supporto!
(HU) Az összeszereléskor helyezzen a termék alá megfelelő alátétet!
(P) Monte o produto numa superficie plana!
(CZ) Výrobek smontujte na pevném podkladu!
(SK) Výrobok zmontujte na pevnom podklade!



(D) Verwenden Sie das Produkt nur in Innenräumen!
(GB) Please exclusively use the product indoors!
(FR) N'utilisez le produit qu'à l'intérieur!
(NL) Gebruik het product enkel binnenshuis!
(ES) Utilice el producto sólo en interiores!
(PL) Używaj produkt tylko w pomieszczeniach wewnętrznych!

(RU) Используйте изделие только во внутренних помещениях!
(IT) Utilizzare il prodotto solo in ambienti interni!
(HU) A termék csak bel terekben használható!
(P) Use o produto apenas no interior!
(CZ) Používejte výrobek pouze uvnitř!
(SK) Výrobok používajte len vovnútri!

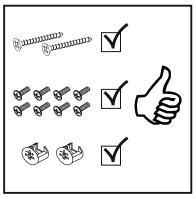

(D) Legen Sie die Beschläge zus ammen und prüf en Sie die Vollständigk eit!
(GB) Please join the fittings and verify their completeness!
(FR) Pliez les raccords ensemble et vérifier qu'ils sont complets!
(NL) Leg de onderdelen samen en controleer de volledigheid!
(ES) Junte los accesorios y compruebe que están todos!
(PL) Rozłóż poszczególne części i sprawdź kompletność!

(RU) Положите фурнитур у в одно место и проверь те комплектность!
(IT) Mettere insieme le guarnizioni e verificarne la completezza!
(HU) Állítsa össze a sarokvasakat, és ellenőrizze, hogy épek-e!
(P) Coloque os encaixes juntos e verifique se estão completos!
(CZ) Složte armatury a zkontrolujte úplnost!
(SK) Zložte armatúry a skontrolujte úplnosť!



(D) Bei fehlenden Teilen kontaktieren Sie den Herst eller!
(GB) If parts are missing, please turn to the manufacturer!
(FR) En cas de pièces manquantes, veuillez contacter le fabricant! SK
(NL) Contacteer de fabrikant als er onderdelen ontbreken!
(ES) En el caso de que falten piezas, póngase en contacto con el fabricante!
(PL) W razie braku części skontaktuj się z producentem!

(RU) При отсутствии каких-либо час тей обратитесь к производителю!
(IT) In caso di pezzi mancanti, contattare il produttore!
(HU) Ha hiányozna valamelyik elem, lépjen kapcsolatba a gyártóval!
(P) Em caso de peças em falta, entre em contato com o fabricante!
(CZ) Pro chybějící díly kontaktujte výrobce!
(SK) Ak vám chýbajú diely kontaktujte výrobcu!

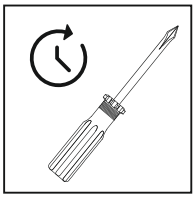

(D) Ziehen Sie die Schrauben nach einiger Zeit des Gebrauchs erneut fest!
(GB) Please re-tighten the screws after having used the product for a while!
(FR) Resserrer les vis après un certain temps d'utilisation!
(NL) Draai de schroeven na een zekere gebruikstijd opnieuw vast!
(ES) Asegure de nuevo los tornillos tras usarlo durante un tiempo!
(PL) Po pewnym czasie użytkowania ponownie dokręć śruby!

(RU) Спустя некоторое время использования подкр утите гайки!
(IT) Stringere nuovamente le viti dopo un certo periodo di utilizzo!
(HU) A használat során némi idő elteltével húzza meg újra a csavarokat!
(P) Reaperte os parafusos após algum tempo de uso!
(CZ) Po určité době používání šrouby znovu utáhněte!
(SK) Po určitej dobe používania skrutky znovu utiahnite!

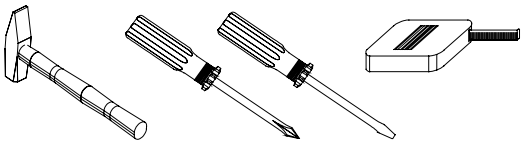

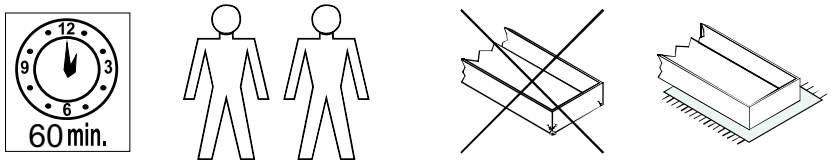

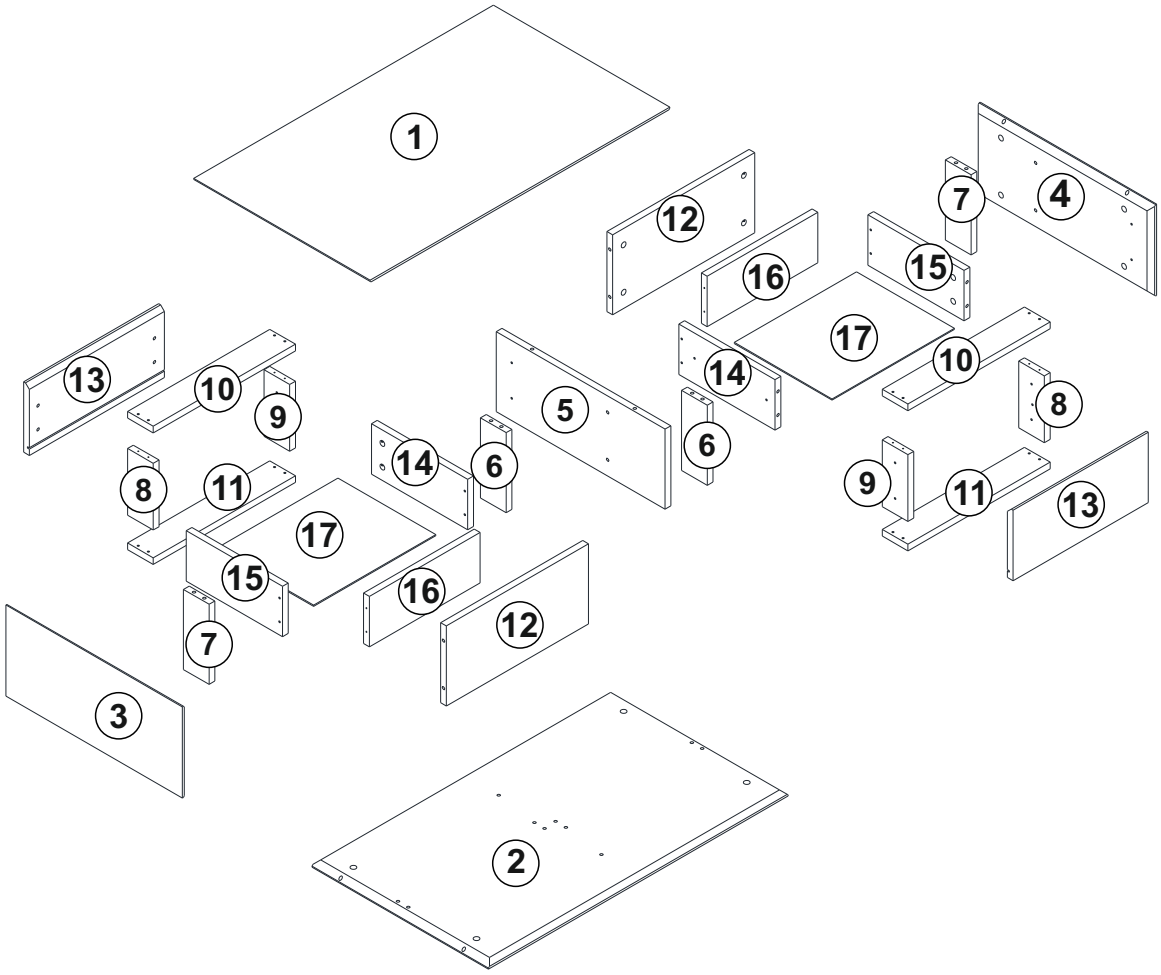

.01	1	934	550	18
.02	1	934	550	18
.03	1	246	550	18
.04	1	246	550	18
.05	1	526	216	18
.06	2	216	80	18
.07	2	216	80	18
.08	2	171	80	18
.09	2	171	80	18
.10	2	443	80	25
.11	2	443	80	18
.12	2	443	216	18
.13	2	421	190	18
.14	2	300	136	18
.15	2	300	136	18
.16	2	345	136	18
.17	2	381	305	3

BOX 1	1,2,3,4,5,6,6,7,7,8,8,9,9,10,10,11,11,12,12,13,13,14,14,15,15,16,16,17,17

BOX 1	✓

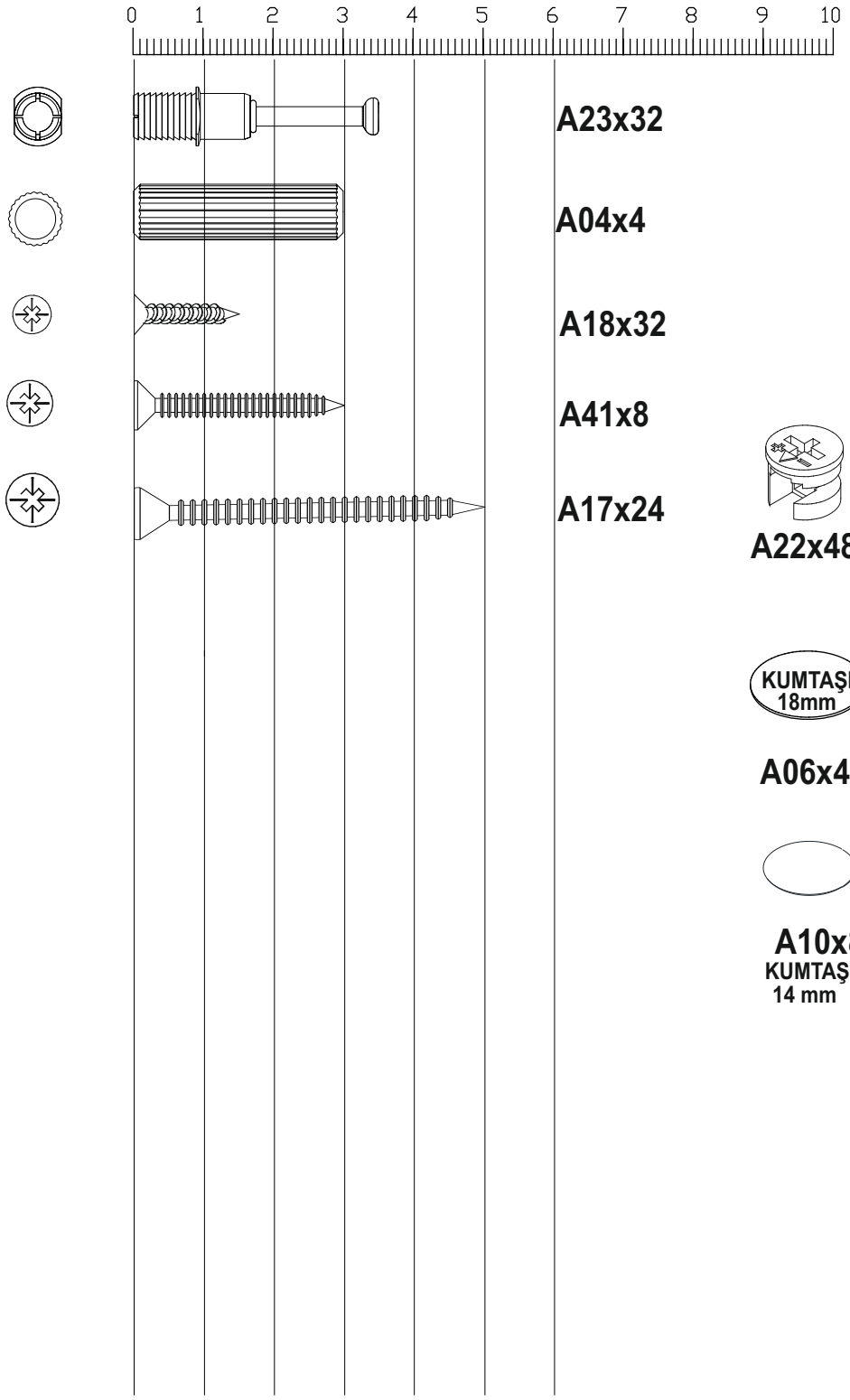

A22x48

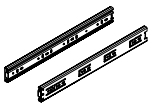

P02x2T
33x300

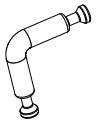

K48x8
8x36

A06x48

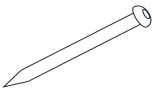

A48x14

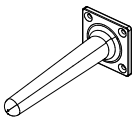

H54x4
SYH
15CM

A10x8
KUMTAŞI
14 mm

1

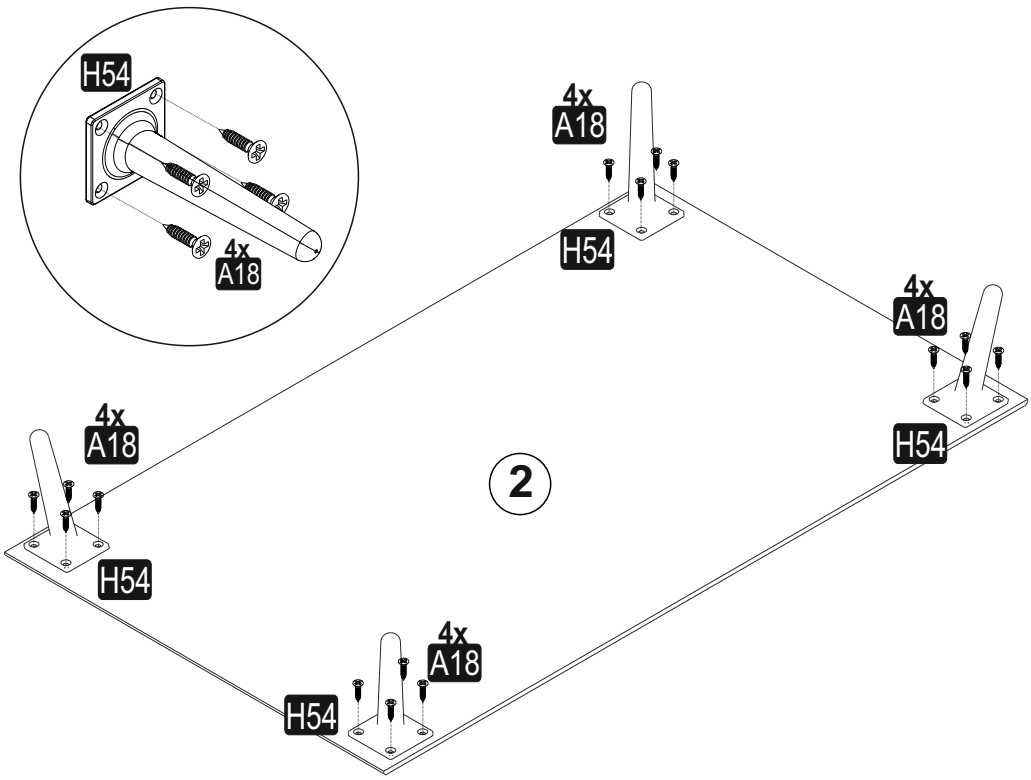
H54
4x
A18
4x
A18
H54
4x
A18
H54
4x
A18
H54
4x
A18
H54
2

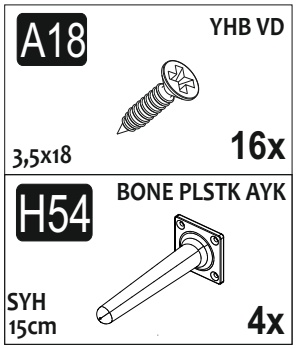
A18
YHB VD
3,5x18
16x
H54
BONE PLSTK AYK
SYH
15cm
4x

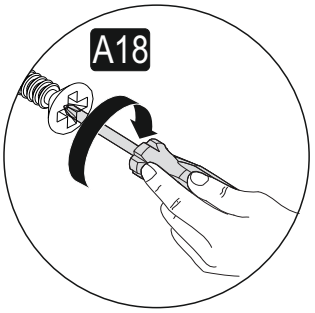
A18

2

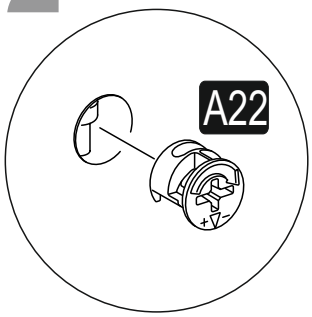
A22

A22
12
2x
A23
A22
2x
A23
2x
A22
5
12

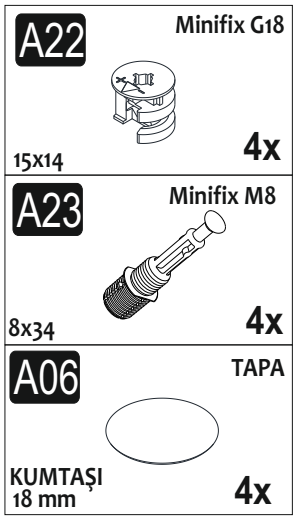
A22
Minifix G18
15x14
4x
A23
Minifix M8
8x34
4x
A06
TAPA
KUMTAŞI
18 mm
4x

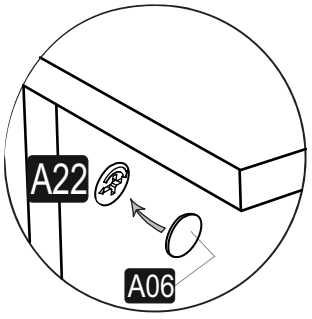
A22
A06

3

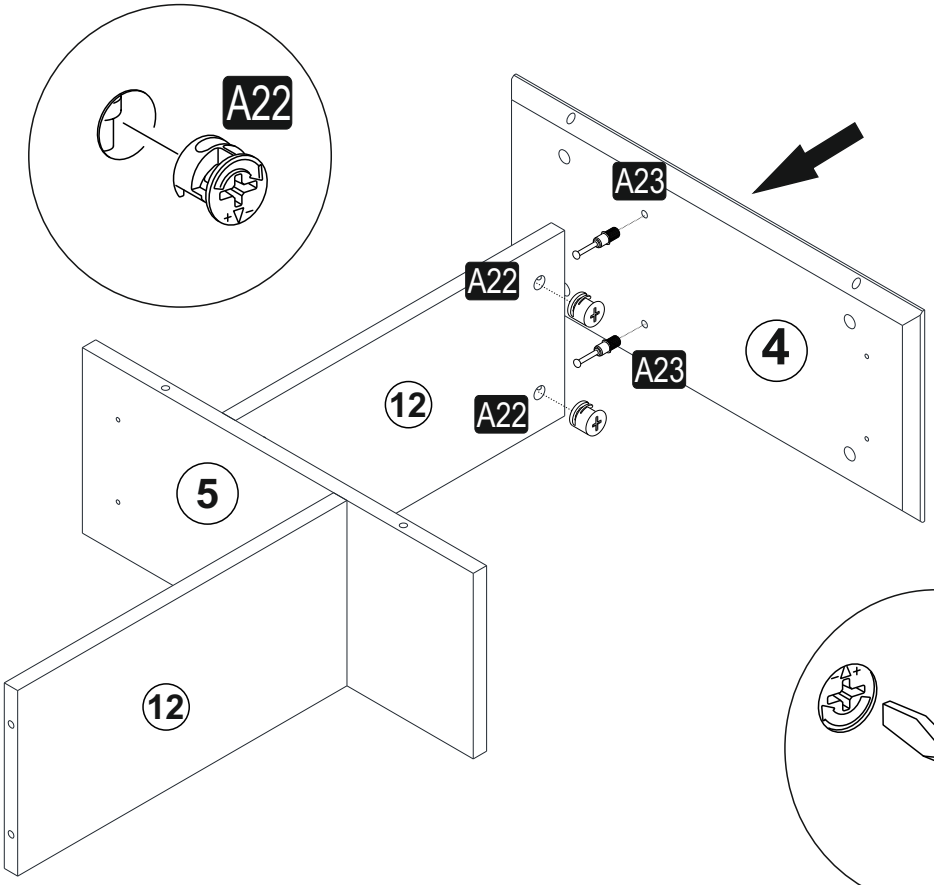

A22	Minifix G18	
15x14		2x
A23	Minifix M8	
8x34		2x
A06	TAPA	
KUMTAŞI 18 mm		2x

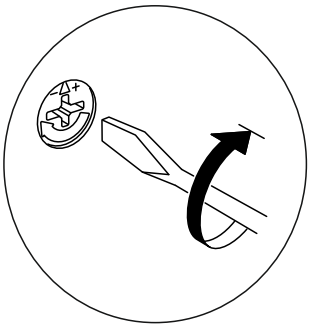

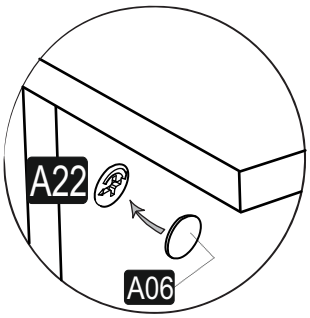

4

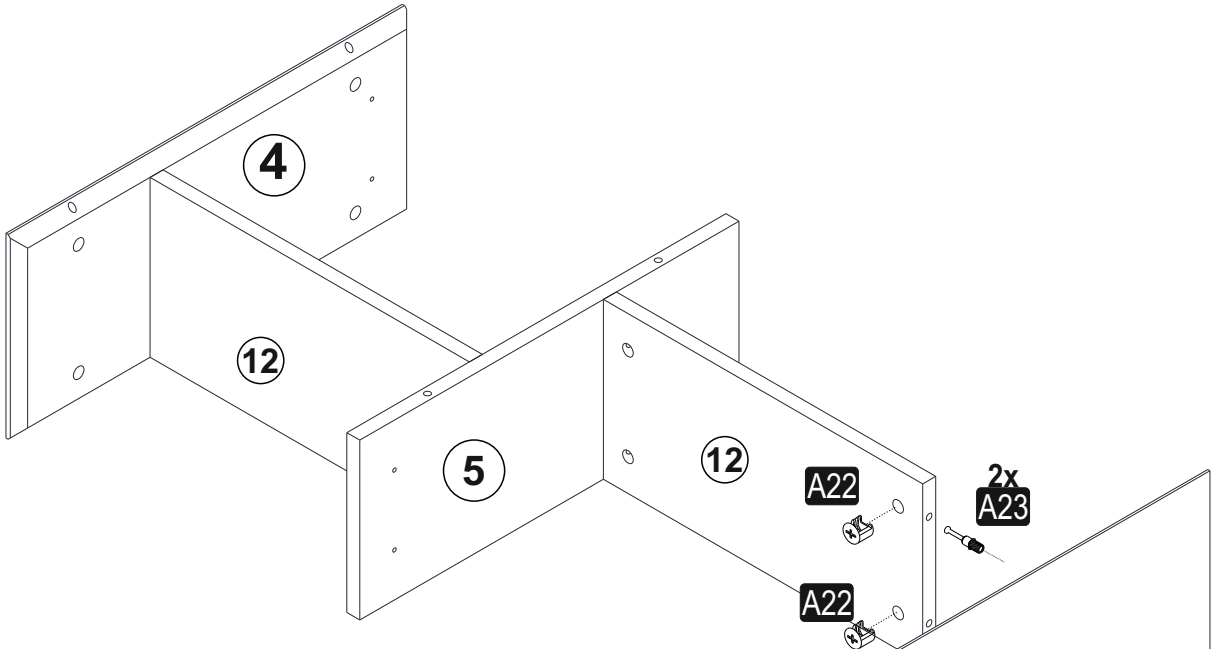

A22	Minifix G18	
15x14		2x
A23	Minifix M8	
8x34		2x
A06	TAPA	
KUMTAŞI 18 mm		2x

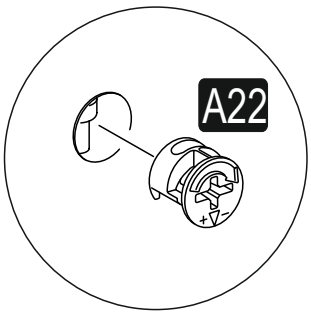

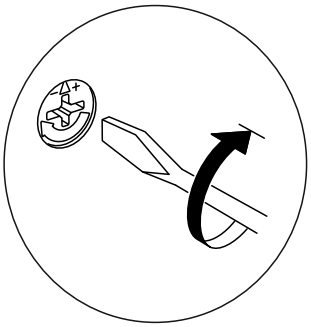

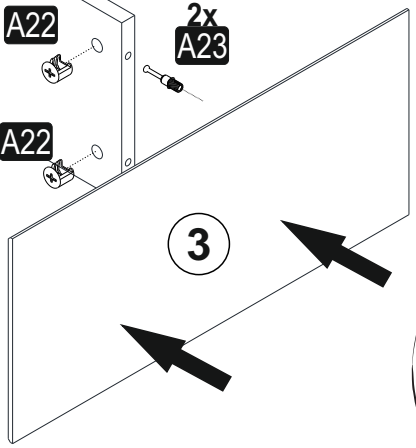

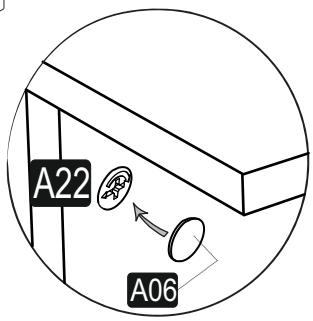

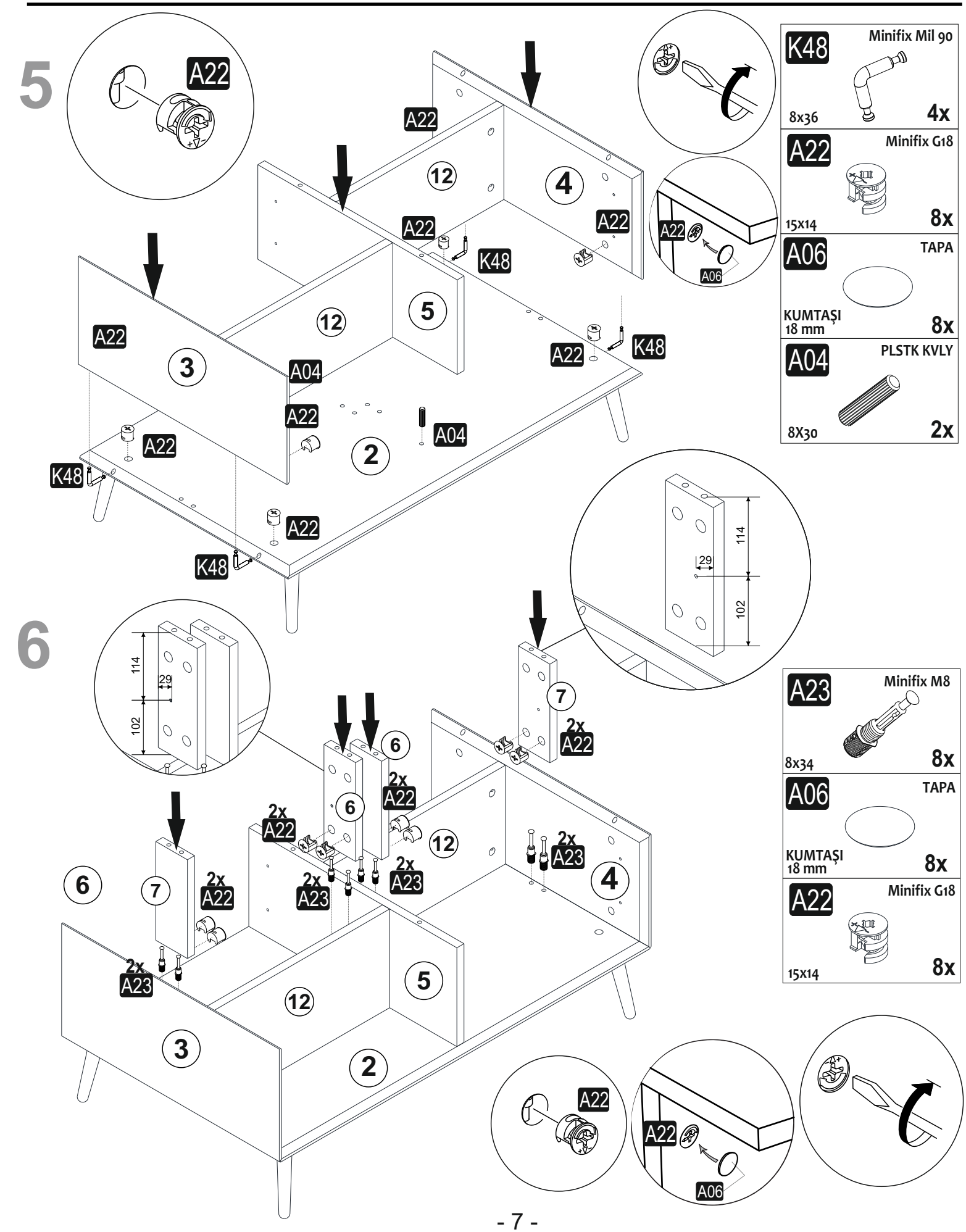
5
A22
12
4
K48
8x36
4x
Minifix Mil 90
15x14
8x
Minifix G18
A06
KUMTAŞI
18 mm
8x
TAPA
A04
8X30
2x
PLSTK KVLY
3
5
2
A04
114
29
102
6
7
2x
A23
8x34
8x
Minifix M8

7

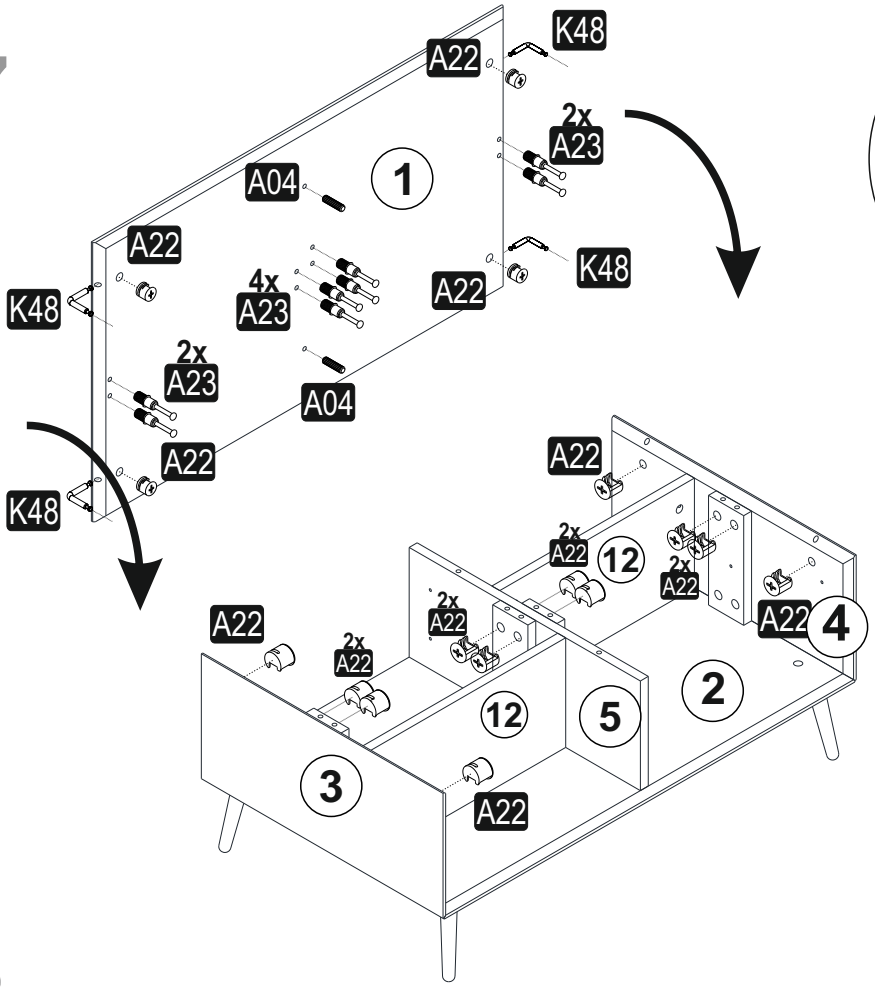

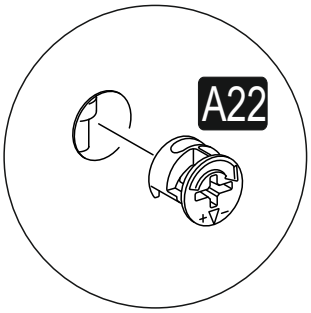

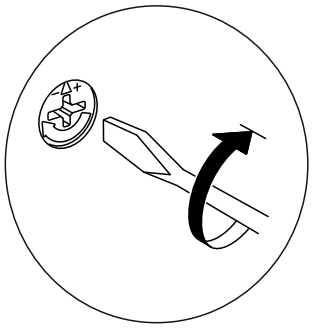

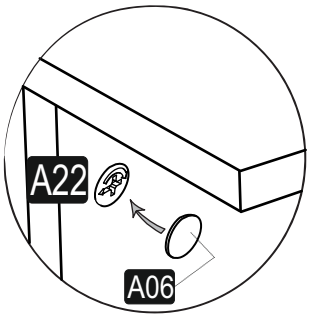

A22	Minifix G18	16x
15x14		
A04	PLSTK KVLY	2x
8X30		
K48	Minifix Mil 90	4x
8x34		
A06	TAPA	
KUMTAŞI 18 mm		16x
A23	Minifix M8	8x
8x34		

8

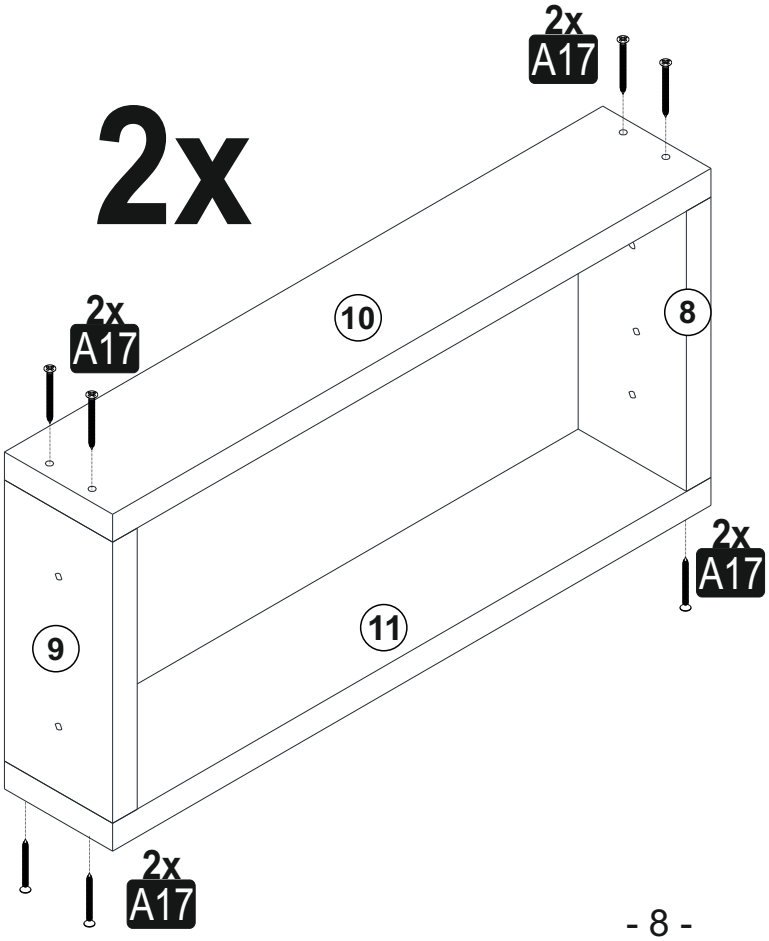

A17	YHB VD	16x
4x50		

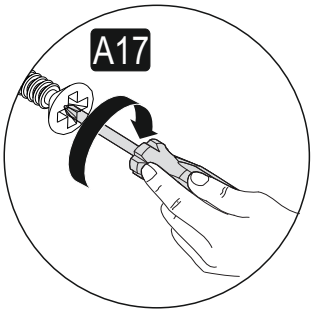

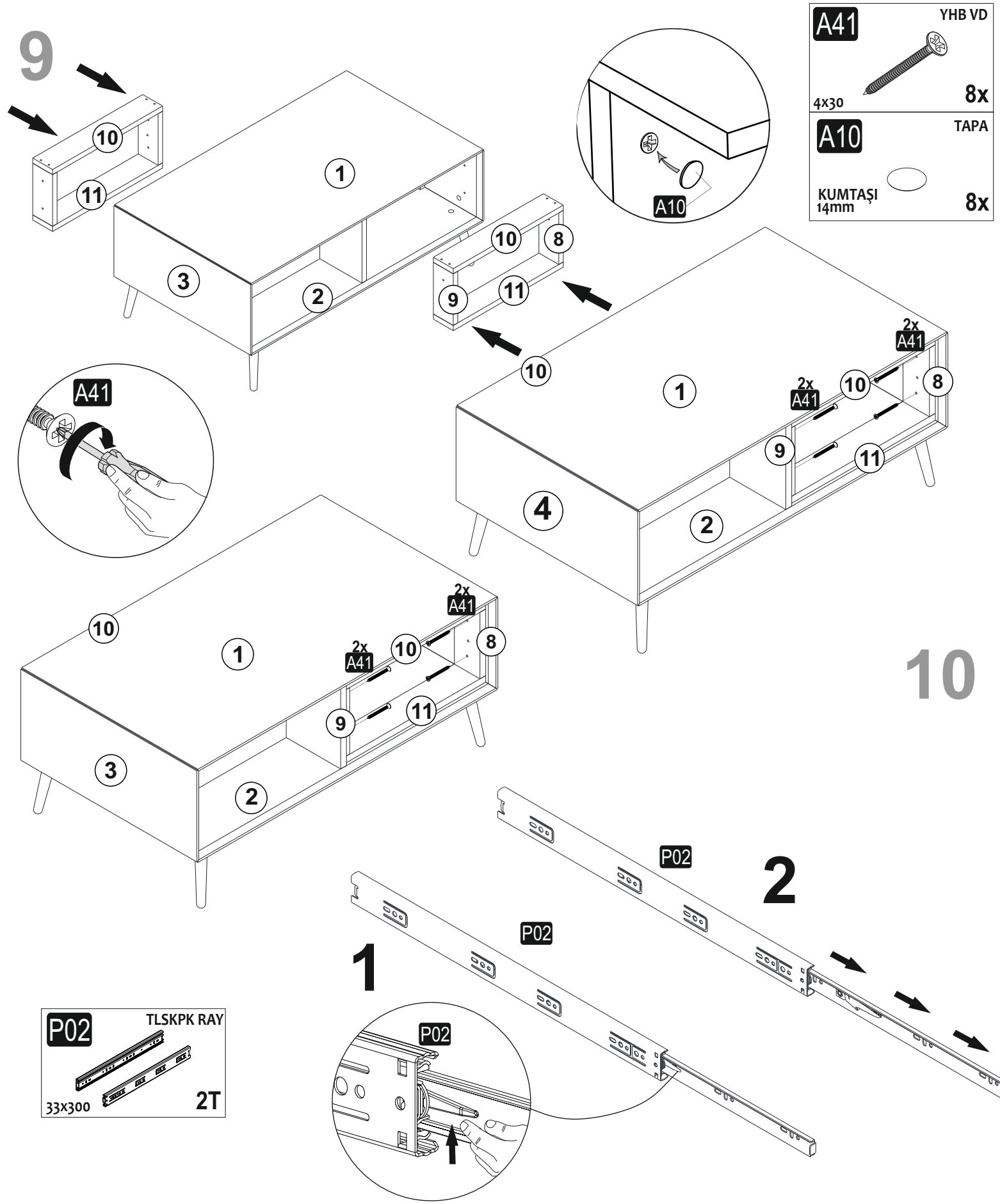
9
10
11
1
3
2
10
8
9
11
A10
A41
YHB VD
4x30
8x
A10
TAPA
KUMTAŞI
14mm
8x
A41
10
1
2x
A41
2x
A41
10
8
9
11
4
2
10
1
2x
A41
2x
A41
10
8
9
11
3
2
10
P02
2
P02
1
P02
P02
TLSKPK RAY
33x300
2T

11

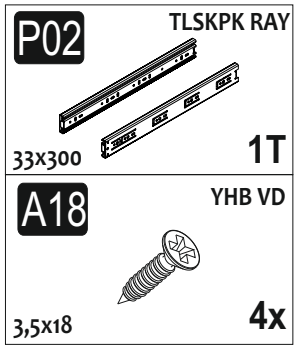
P02
TLSKPK RAY
33x300
1T
A18
YHB VD
3,5x18
4x

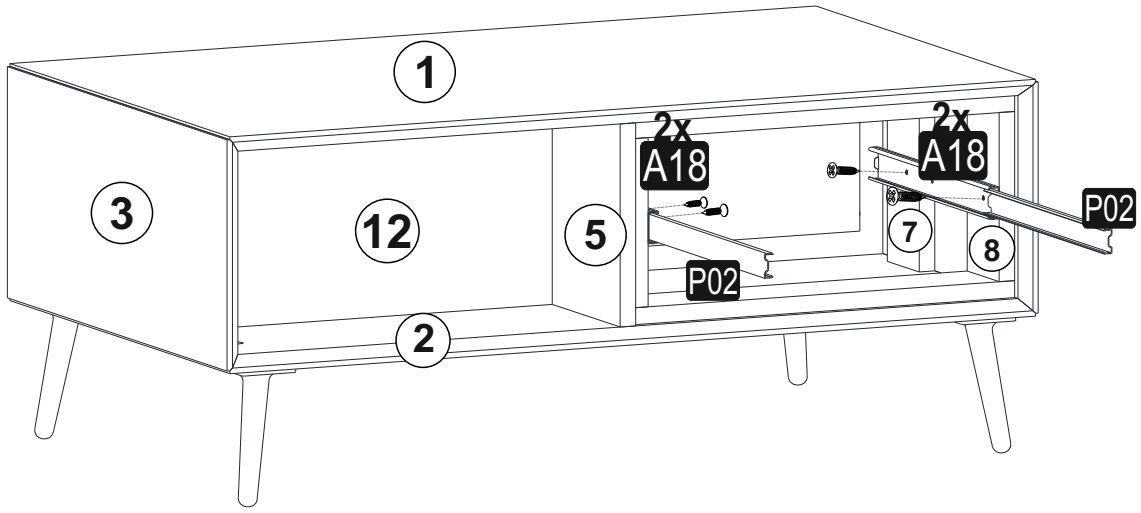
1
3
12
5
2x
A18
2x
A18
P02
7
8
P02
2

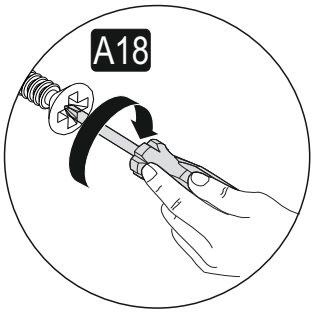
A18

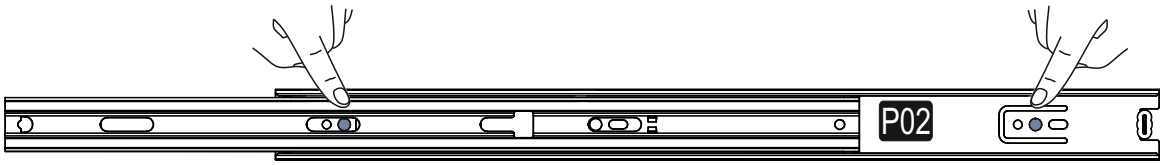
P02

12

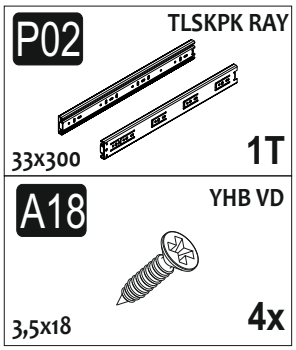
P02
TLSKPK RAY
33x300
1T
A18
YHB VD
3,5x18
4x

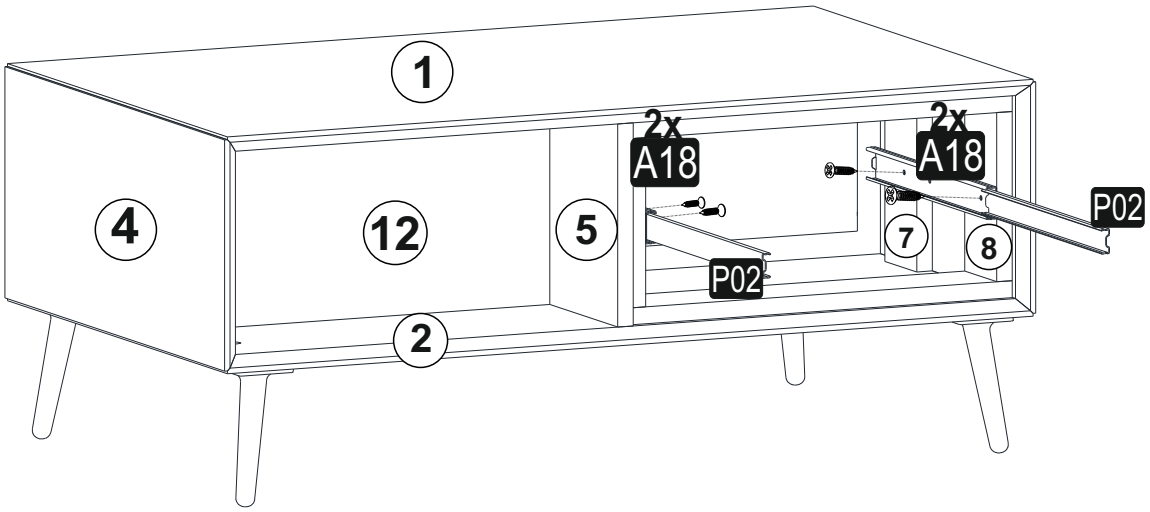
1
4
12
5
2x
A18
2x
A18
P02
7
8
P02
2

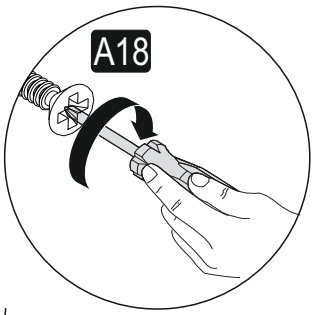
A18

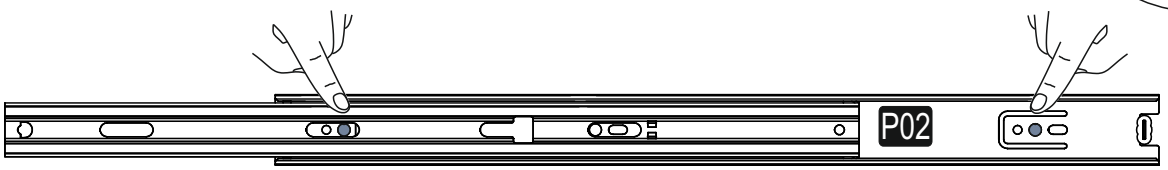
P02

13

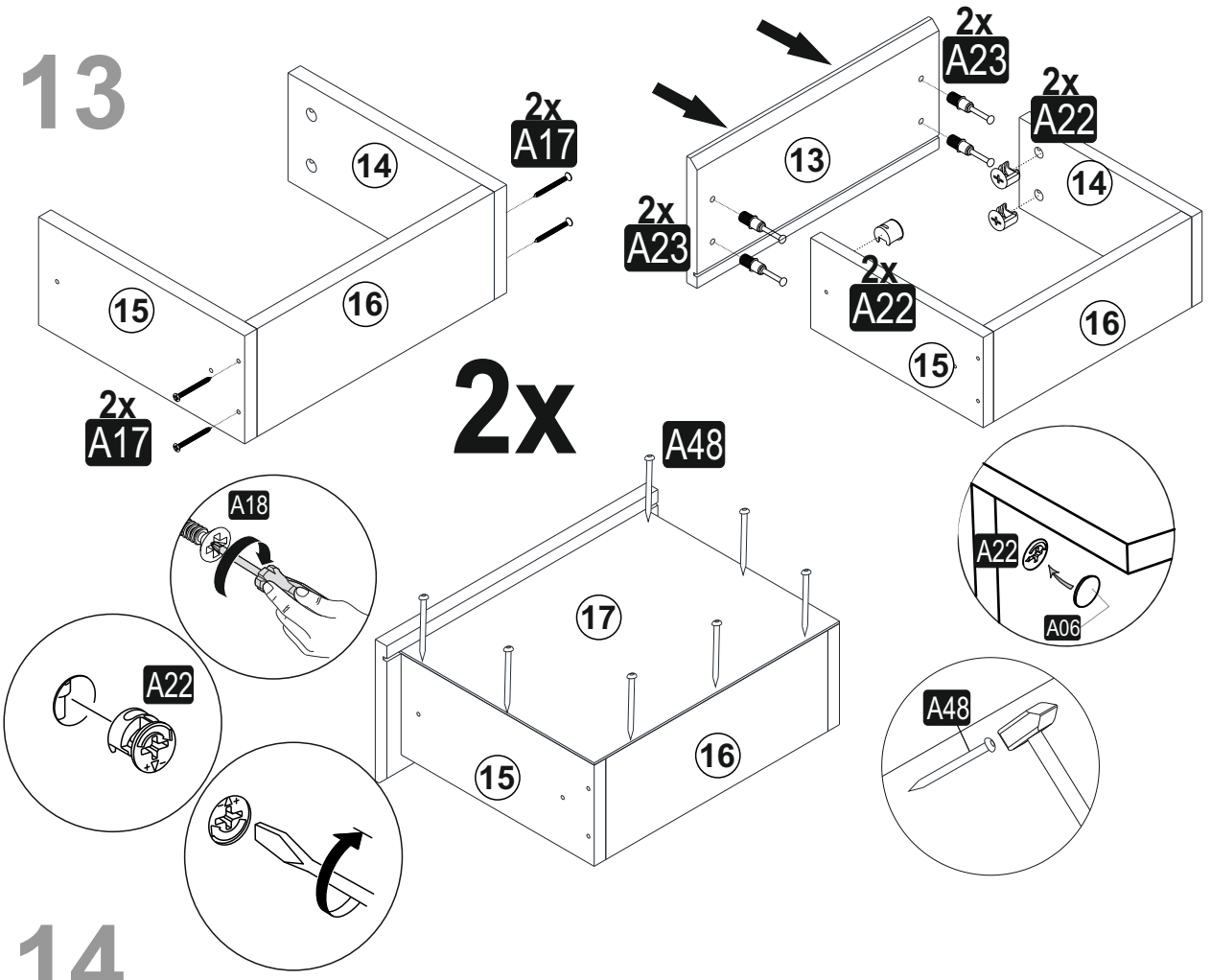

A17	YHB VD 4x50	8x
A22	Minifix G18 15x14	8x
A23	Minifix M8 8x34	8x
A48	ARKLK CVS	14x
A06	TAPA KUMTAŞI 18 mm	8x

14

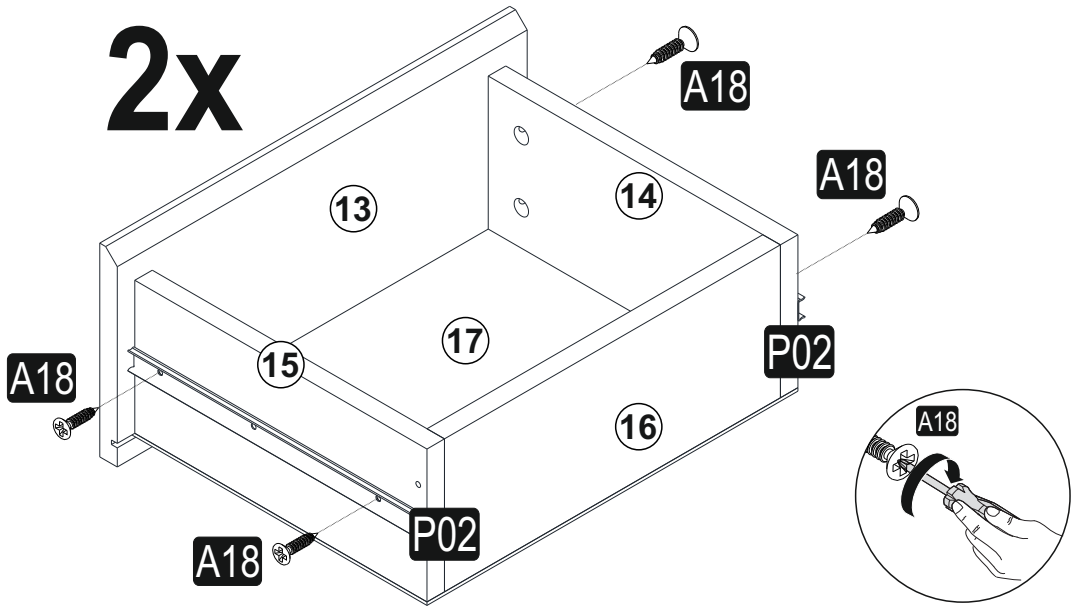

P02	TLSKPK RAY 33x300	2T
A18	YHB VD 3,5x18	8x

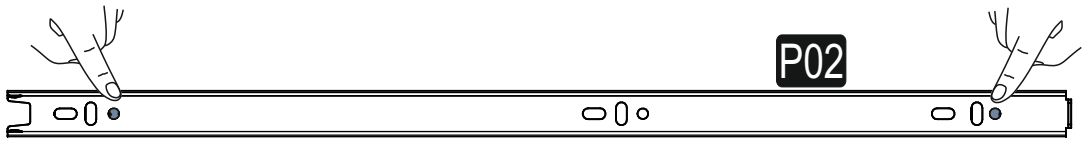

15

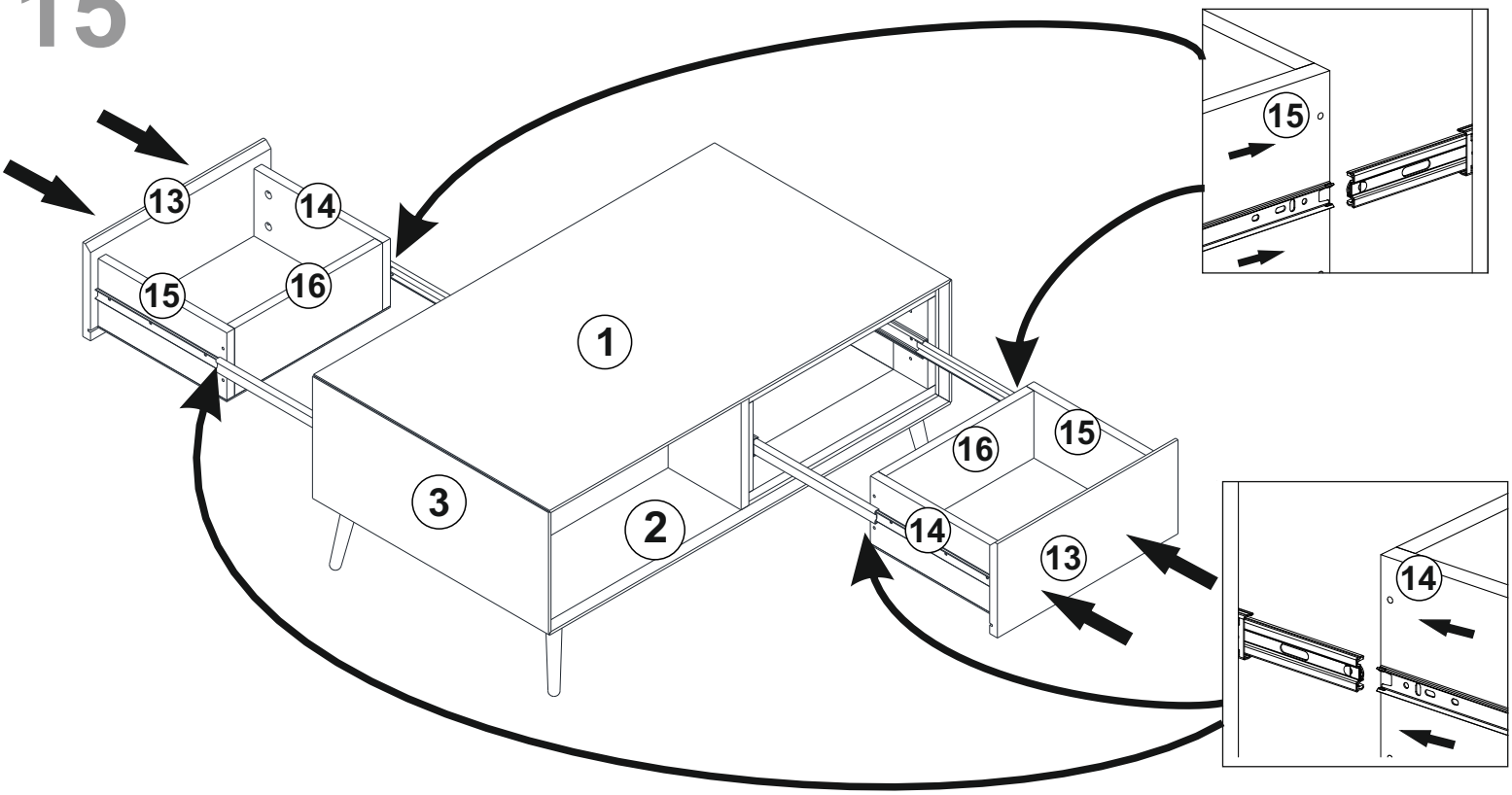

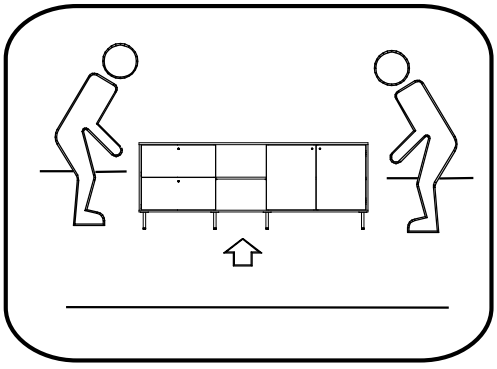





https://quefairedemesdechets.fr

